マンホール ハンドホール 鉄蓋
下水道鉄蓋 防火水槽鉄蓋
消防活動用 空地規制標示
防護蓋
汚水・雨水・集水桝蓋
浄化槽用鉄蓋
上水道用鉄蓋・弁筐・ボックス
ダクタイル グレーチング
鋳鉄製格子蓋
スチール グレーチング
鋳鉄製 車止め
技術資料

合併浄化槽用鉄蓋

TEC

荷重：200kN(T-20)
60kN(T-6)

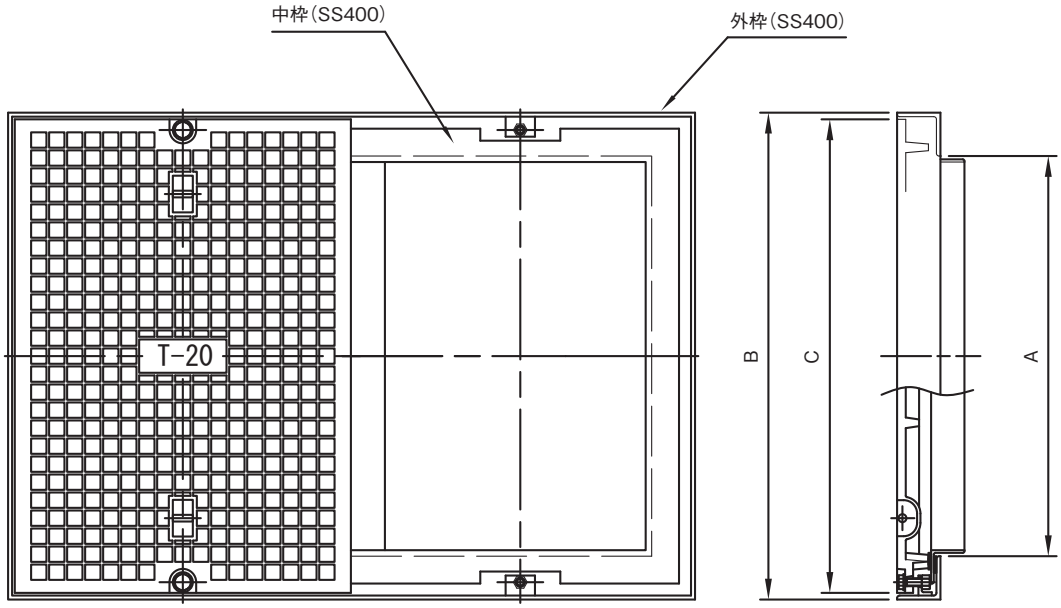

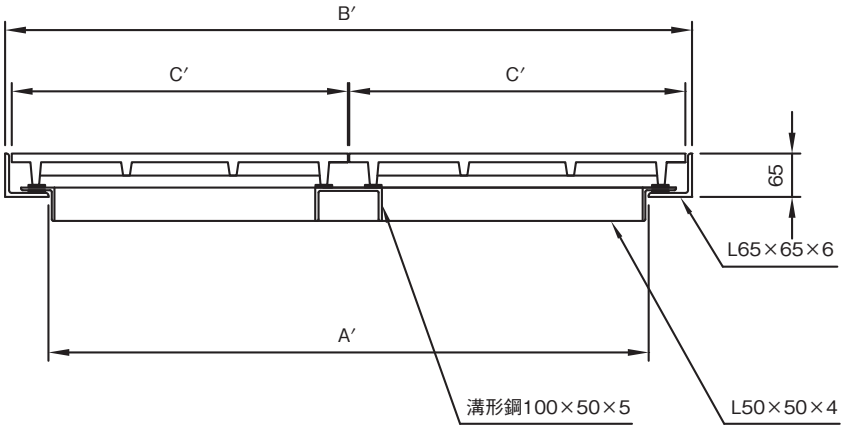

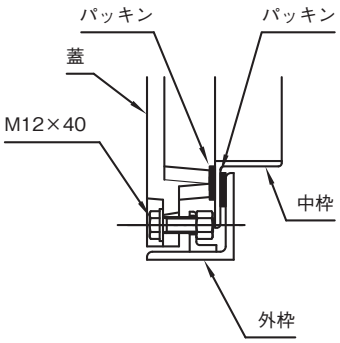

●寸法・材質・表面処理

呼　称	A×A′	B×B′	C×C′	材　質		表面処理	蓋枚数
				蓋	枠		
TEC60×90　T-6	600×900	730×1030	712×506	FC200	SS400	蓋：樹脂系塗装 枠：溶融亜鉛メッキ	2枚
TEC60×90　T-20				FCD500			
TEC90×90　T-6	900×900	1030×1030	1010×335	FC200			3枚
TEC90×90　T-20				FCD500			

●定価・適用荷重・破壊荷重

呼　称	定　価	適用荷重	破壊荷重
TEC60×90　T-6	151,000	60kN(T-6)	60kN以上
TEC60×90　T-20	169,400	200kN(T-20)	200kN以上
TEC90×90　T-6	213,500	60kN(T-6)	60kN以上
TEC90×90　T-20	241,000	200kN(T-20)	200kN以上

浄化槽用鉄蓋　　60kN(T-6)

MFM,PMF

MFM

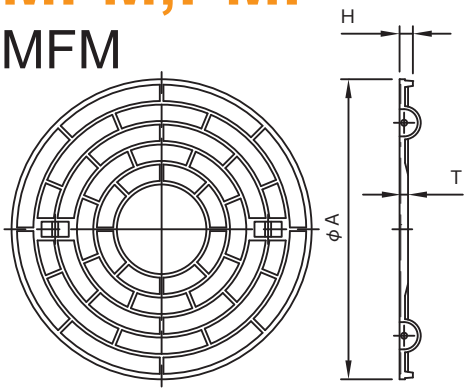

PMF

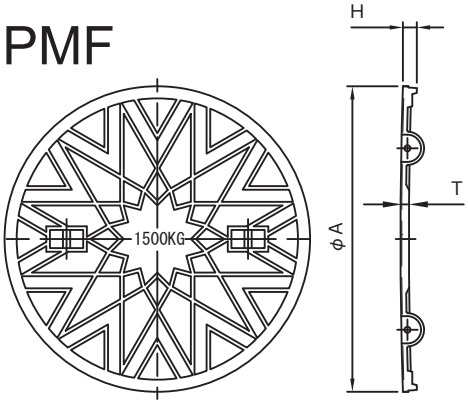

MFM-Lロック付

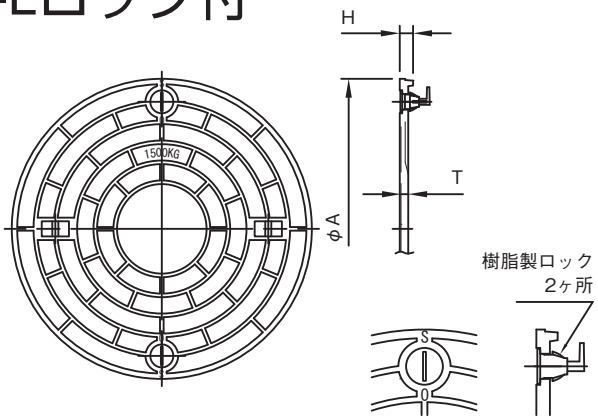

●寸法・材質・表面処理　※枠の設定はございません

呼　称	A	H	T	材　質	表面処理	備　考
MFM450	496	22	12	FC200	樹脂系塗装	ロックなし
MFM450L						ロック付
PMF450	505	23	12			ロックなし
MFM500	554	21	13			ロックなし
MFM500L						ロック付
MFM600	650	21	13			ロックなし
MFM600L						ロック付

●定価・適用荷重・破壊荷重

呼　称	定　価	適用荷重	破壊荷重
MFM450	18,100	60kN (T-6)	60kN以上
MFM450L	20,500		
PMF450	19,000		
MFM500	25,200		
MFM500L	27,600		
MFM600	26,400		
MFM600L	28,800		