汚水・雨水桝鉄蓋
SA500,700

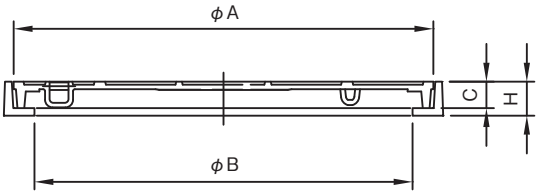

●寸法

呼　称	A	B	C	H
SA500	555	500	35	45
SA700	750	700	40	50

●定価・適用荷重・材質

呼　称	定　価	適用荷重	材　質	
			蓋	枠
SA500	37,300	200kN (T-20)	FCD500	FC200
SA700	131,600			

SA500、SA700とも蓋のみの価格です。

汚水・雨水桝鉄蓋
TCN

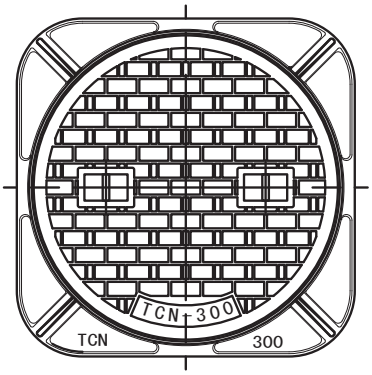

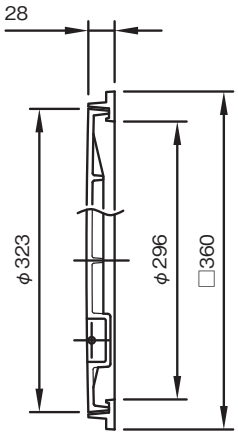

YDS

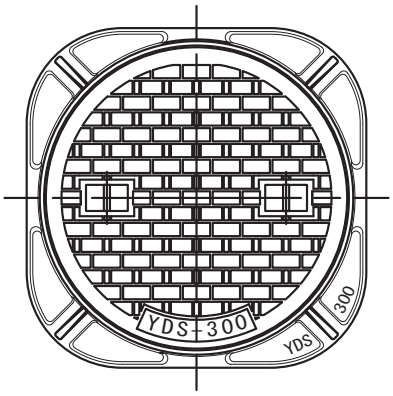

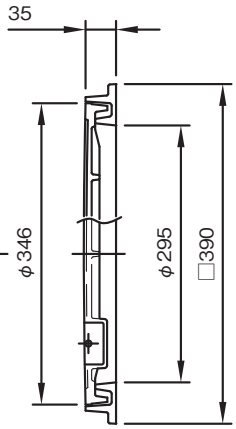

●定価・材質・表面処理

呼　称	定　価	材　質		表面処理
		蓋	枠	
TCN	8,300	FC200	FC200	樹脂系塗装
YDS	13,500			

マンホール ハンドホール 鉄蓋
下水道鉄蓋 防火水槽鉄蓋
消防活動用 空地規制標示
防護蓋
汚水・雨水・集水桝蓋
浄化槽鉄蓋
上水道用鉄蓋・弁筐・ボックス
ダクタイル グレーチング
鋳鉄製格子蓋
スチール グレーチング
鋳鉄製 車止め
技術資料

汚水・雨水桝鉄蓋

汚水3号

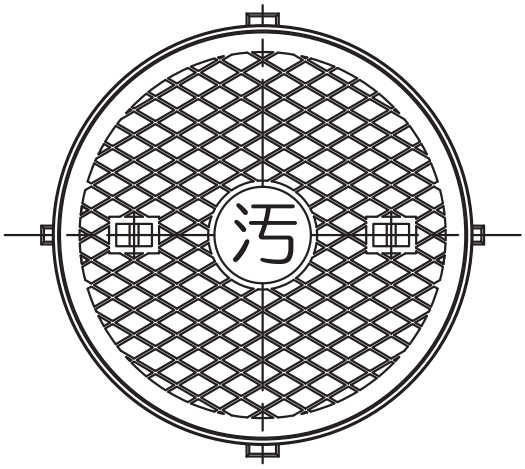

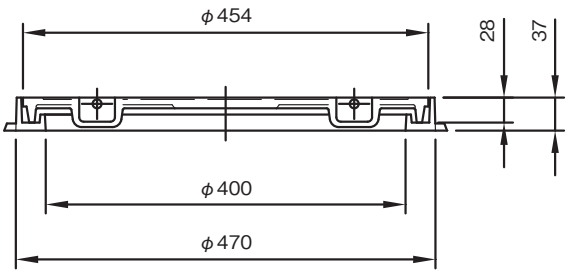

●材質

呼　称	材　質	
	蓋	枠
汚水3号　FC	FC200	FC200
汚水3号　FCD	FCD500	

●適用荷重

呼　称	適用荷重
汚水3号　FC	20kN（T-2）
汚水3号　FCD	200kN（T-20）

EB300,360,400,450

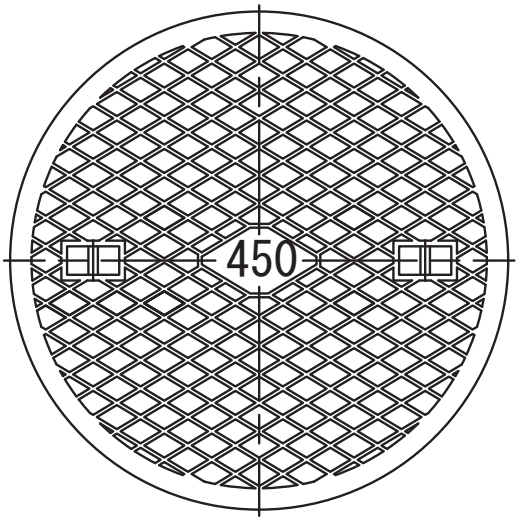

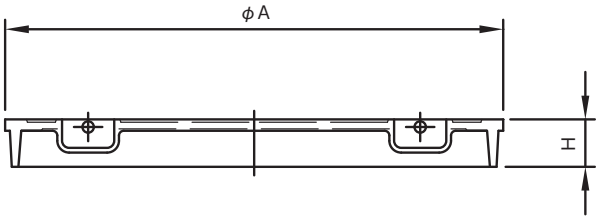

●寸法　蓋のみの設定です。

呼　称	A	H	材　質
EB300	335	30	FC200
EB360	405	33	
EB400	432	45	FCD500
EB450	525	50	

●定価・適用荷重

呼　称	定　価	適用荷重
EB300	8,500	40kN（T-4）
EB360	13,100	
EB400	17,200	80kN（T-8）
EB450	20,700	

V型鉄蓋

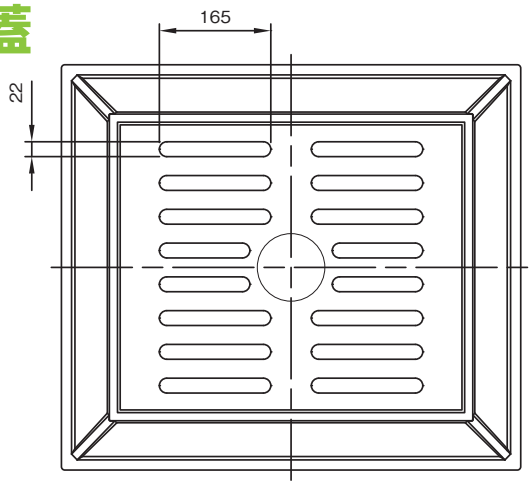

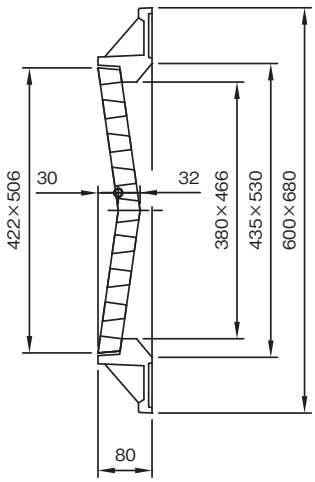

●定価・材質・表面処理

呼　称	定　価	材　質		表面処理
		蓋	枠	
V型鉄蓋	76,100	FC200	FC200	樹脂系塗装

マンホール ハンドホール 鉄蓋
下水道鉄蓋 防火水槽鉄蓋
消防活動用 空地規制標示
防護蓋
汚水・雨水・集水桝蓋
浄化槽鉄蓋
上水道用鉄蓋・弁筐・ボックス
ダクタイル グレーチング
鋳鉄製格子蓋
スチール グレーチング
鋳鉄製 車止め
技術資料

コンクリート縁塊用

人孔口環600

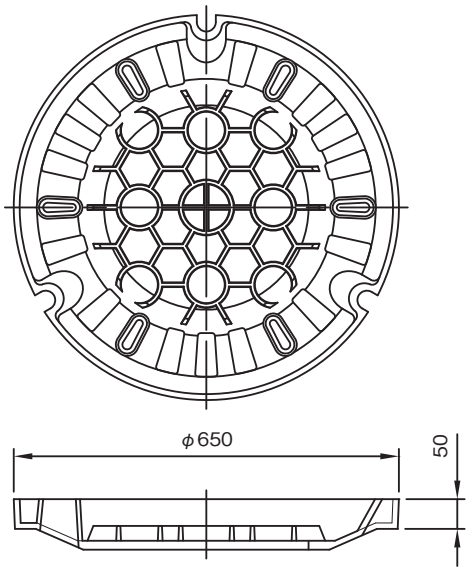

汚水500　多摩型(手掛付)

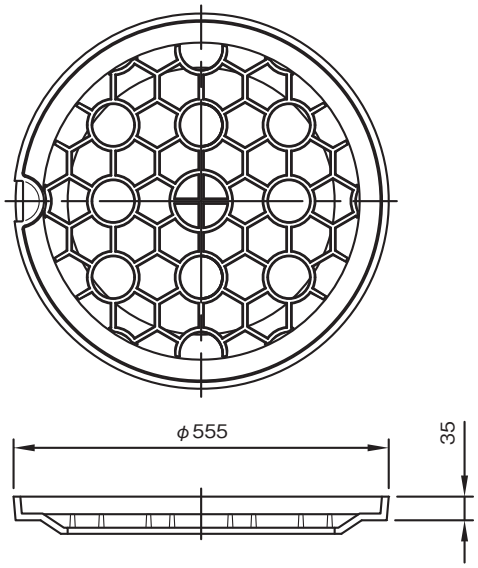

汚水500

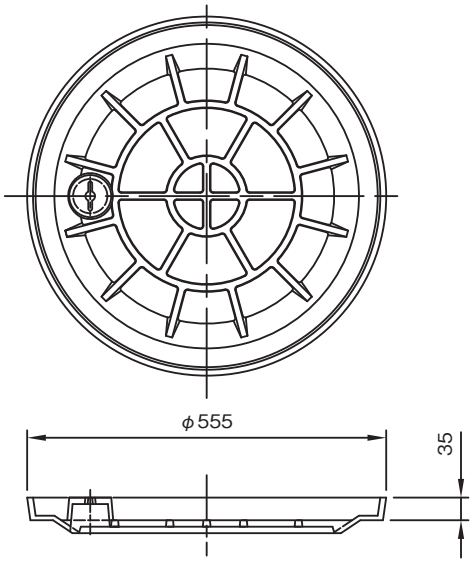

汚水400　相模原

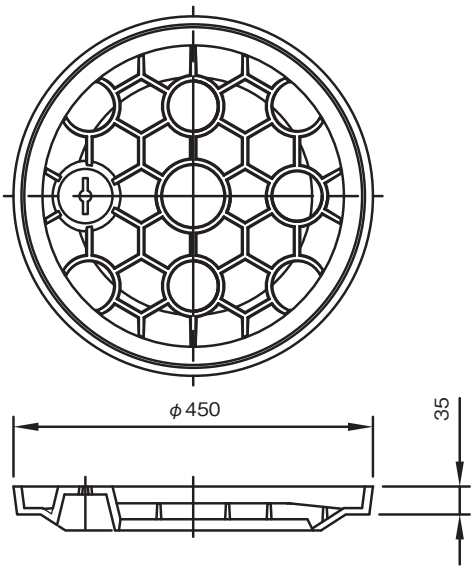

都型汚水380

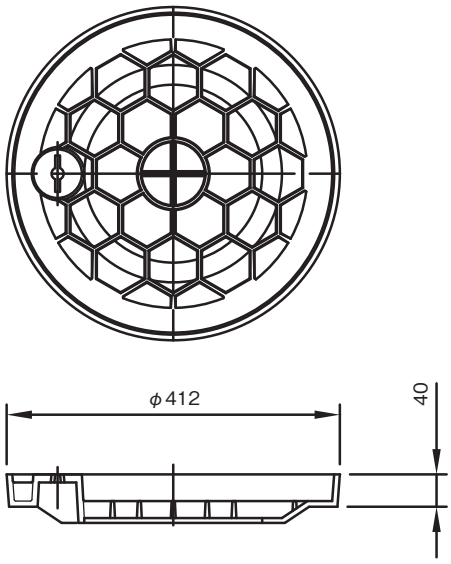

汚水350　多摩型

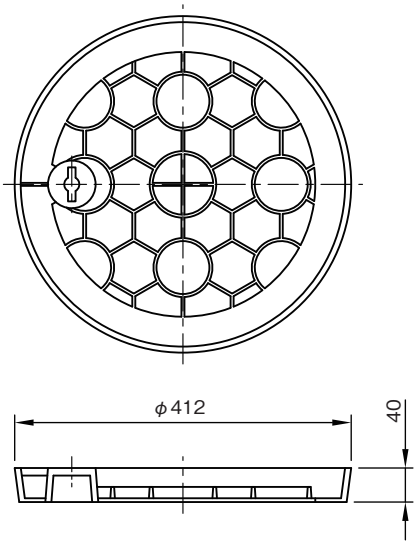

コンクリート縁塊用

L型集水桝蓋
街渠用集水桝蓋
街渠桝蓋

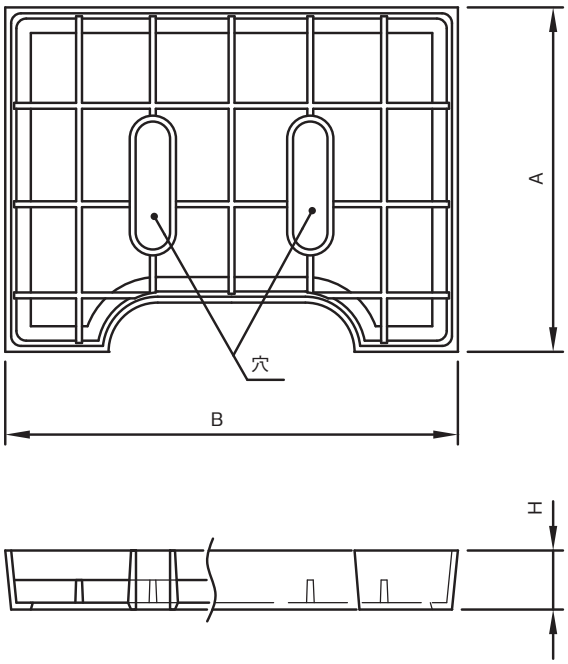

●L型集水桝蓋

呼　称	A	B	H	穴数	表面処理
250	300	460	60	2	樹脂系塗装
300	350	460	60	2	
350	400	460	60	2	

●街渠用集水桝蓋

呼　称	A	B	H	穴数	表面処理
155	400	460	60	2	樹脂系塗装
205B	400	560	60	3	

●街渠桝蓋

呼　称	A	B	H	穴数	表面処理
第2種	365	490	60	3	樹脂系塗装
第3種	315	490	60	3	

U型用集水桝蓋

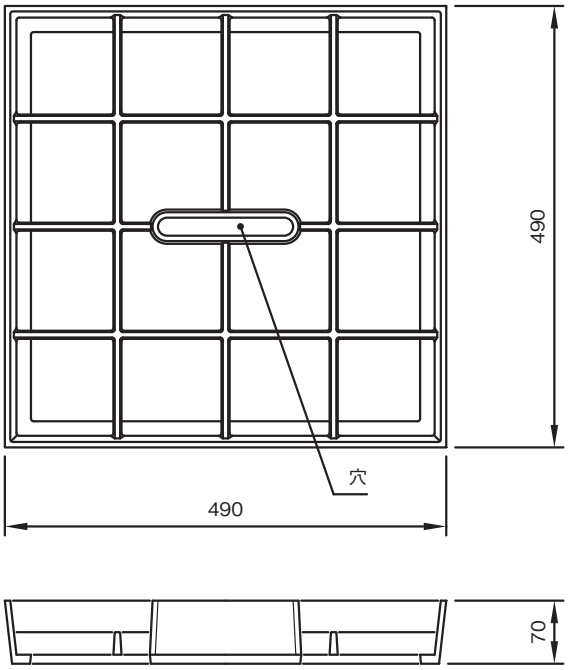

L型汚水蓋網付

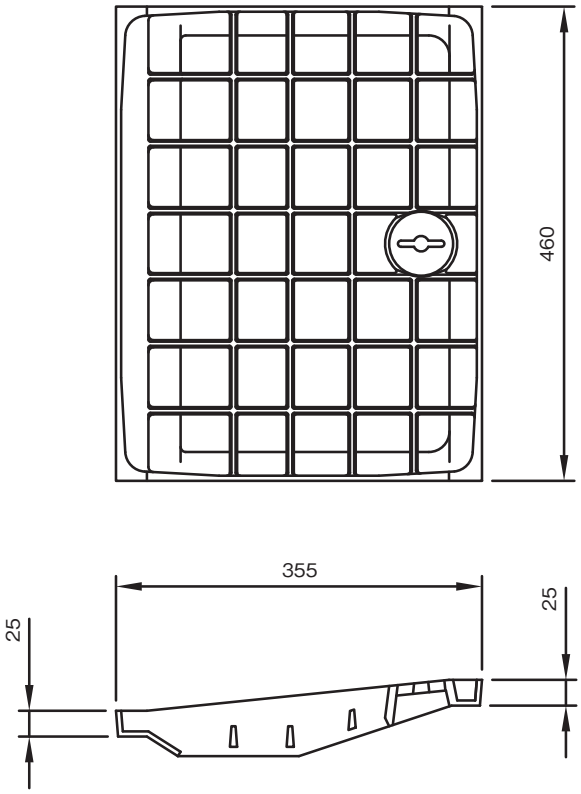

マンホール ハンドホール 鉄蓋
下水道鉄蓋 防火水槽鉄蓋
消防活動用 空地規制標示
防護蓋
汚水・雨水・集水桝蓋
浄化槽鉄蓋
上水道用鉄蓋・弁筐・ボックス
ダクタイル グレーチング
鋳鉄製格子蓋
スチール グレーチング
鋳鉄製 車止め
技術資料