マンホール ハンドホール 鉄蓋
下水道鉄蓋 防火水槽鉄蓋
消防活動用 空地規制標示
防護蓋
汚水・雨水・ 集水桝蓋
浄化槽鉄蓋
上水道用鉄蓋・ 弁筐・ボックス
ダクタイル グレーチング
鋳鉄製格子蓋
スチール グレーチング
鋳鉄製 車止め
技術資料

下水道鉄蓋(高機能型)

IS600 T-14, IS600 T-25

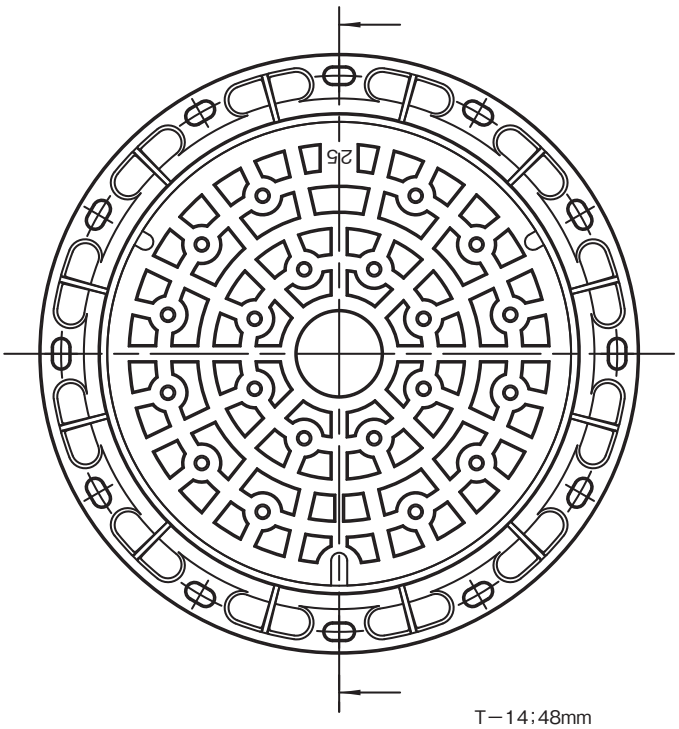

JSWAS G-4、JGMA A0001該当品
急勾配受構造、蝶番式、浮上防止型
自動ロック機構付
転落防止安全梯子が後付可能

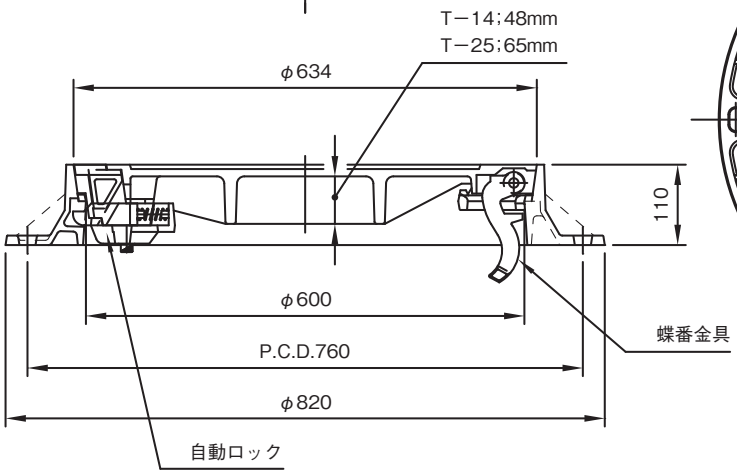

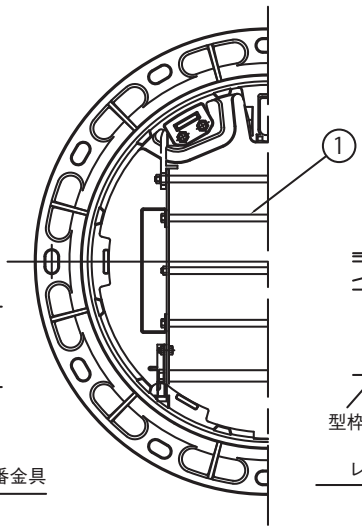

梯子装着図

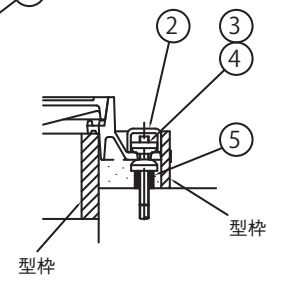

レベル調整施工納まり図

蓋開閉器具はY型バールを御使用下さい。

●定価・材質・適用荷重・破壊荷重・表面処理

呼　称	定　価	材　質		適用荷重	破壊荷重	表面処理
		蓋	枠			
IS600 T-14	102,100	FCD700	FCD600	140kN(T-14)	400kN以上	樹脂系塗装
IS600 T-25	116,800			250kN(T-25)	700kN以上	

●オプションパーツ(T-14、T-25共通)

風船番号	品名	材質	使用数量	備考
1	転落防止梯子	SUS304他	1	
2	保護キャップ	FC200	3	
3	調整ゴマ	ニトリルゴム他	6	M16
4	調整ボルト	SUS304	3	M16
5	ボルト保護材	塩化ビニル	3	

下水道鉄蓋(一般型)

MJG600L T-20, MJG600H T-25

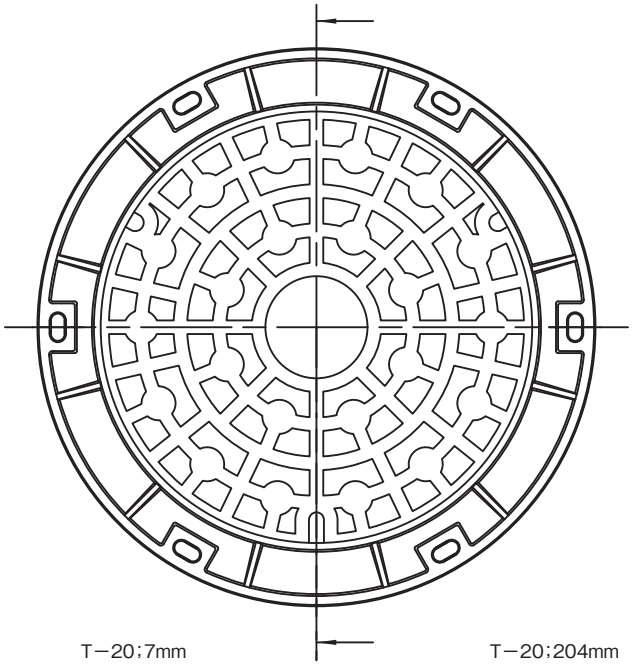

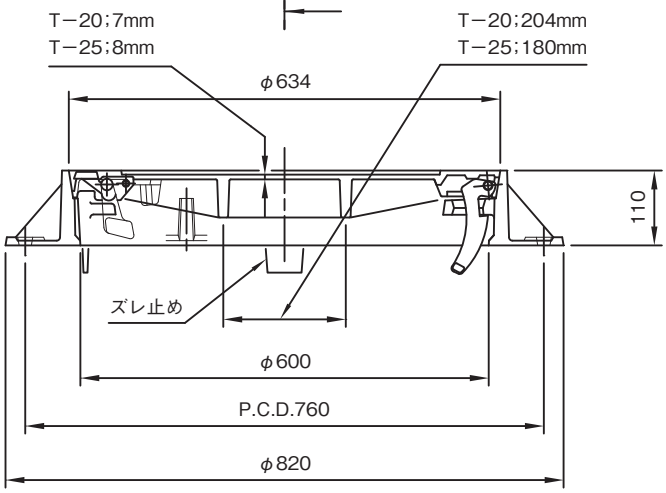

MJG-600L(T-20)
JGMA A0002該当品
急勾配受構造、蝶番式
受枠ズレ止め付

MJG-600H(T-25)
JSWAS G-4、JGMA A0001該当品
急勾配受構造、蝶番式
受枠ズレ止め付

●定価・材質・適用荷重・破壊荷重・表面処理

呼　称	定　価	材　質		適用荷重	破壊荷重	表面処理
		蓋	枠			
MJG600L	104,000	FCD700	FCD600	200kN(T-20)	600kN以上	樹脂系塗装
MJG600H	108,900			250kN(T-25)	700kN以上	

下水道鉄蓋・防火水槽鉄蓋

荷重：250kN(T-25)

MJD-56

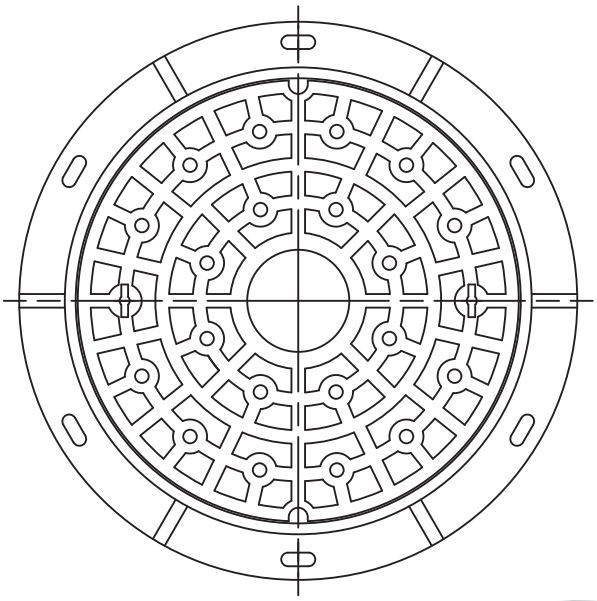

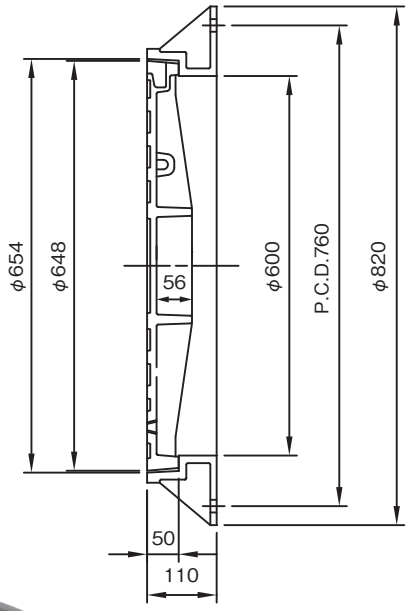

●定価・材質・適用荷重・表面処理

呼　称	定　価	材　質		適用荷重	表面処理
		蓋	枠		
MJD-56	78,200	FCD600	FC200	250kN (T-25)	樹脂系塗装
MJD-56 Lアンカークサリ付	80,400				
MJD-56 転落防止クサリ付	90,400				

Lアンカークサリ付

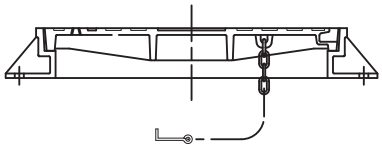

転落防止クサリ付

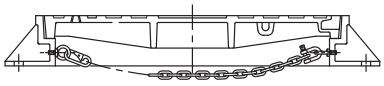

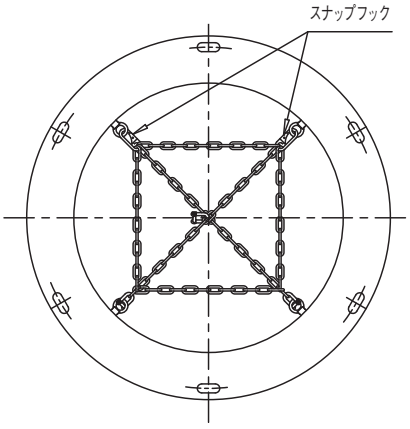

【転落防止クサリについて】
1. 転落防止クサリは後付け不可のため、御注文の際指示下さい。
2. 転落防止クサリは専用枠のため、MJD-56TPには使用不可です。

防火水槽鉄蓋　　荷重:250kN(T-25)

MJD-56WH　両取手付

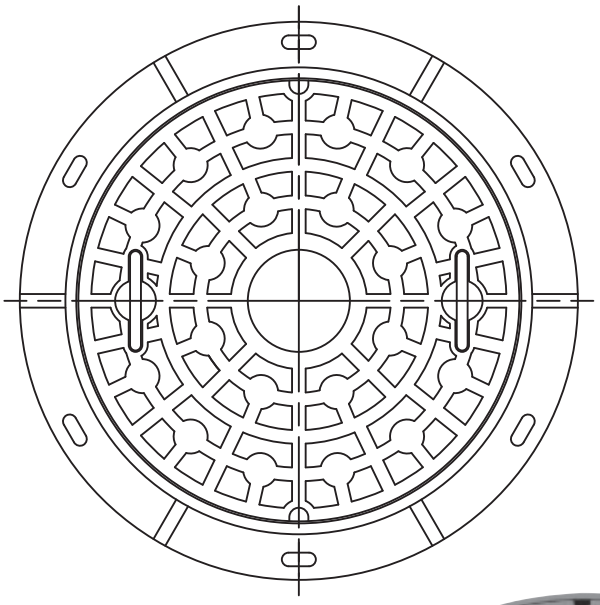

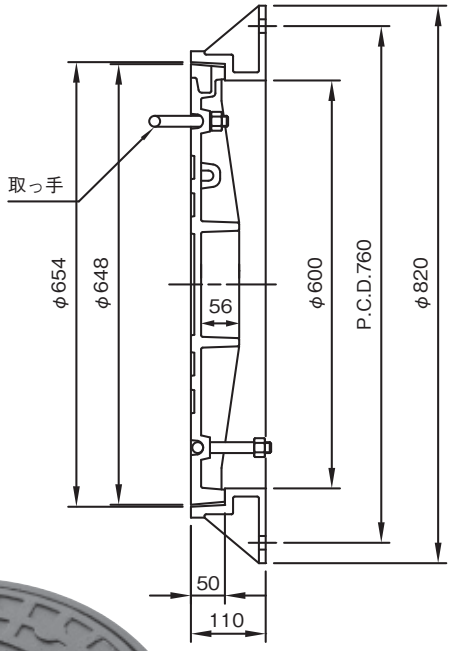

●定価・材質・適用荷重・表面処理

呼　称	定　価	材　質		適用荷重	表面処理
		蓋	枠		
MJD-56WH	86,200	FCD600	FC200	250kN (T-25)	樹脂系塗装
MJD-56WH Lアンカークサリ付	88,400				
MJD-56WH 転落防止クサリ付	98,400				

鋳出文字・紋章の位置

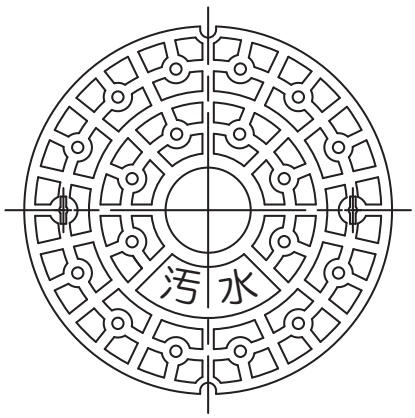

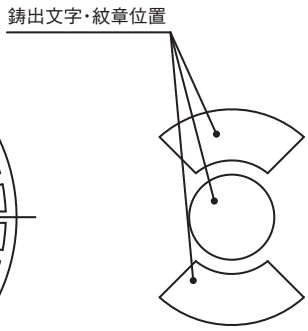

マンホール ハンドホール 鉄蓋
下水道鉄蓋 防火水槽鉄蓋
消防活動用 空地規制標示
防護蓋
汚水・雨水・集水桝蓋
浄化槽鉄蓋
上水道用鉄蓋・弁筐・ボックス
ダクタイル グレーチング
鋳鉄製格子蓋
スチール グレーチング
鋳鉄製 車止め
技術資料

下水道鉄蓋・防火水槽鉄蓋

荷重：200kN(T-20)

MJD-28

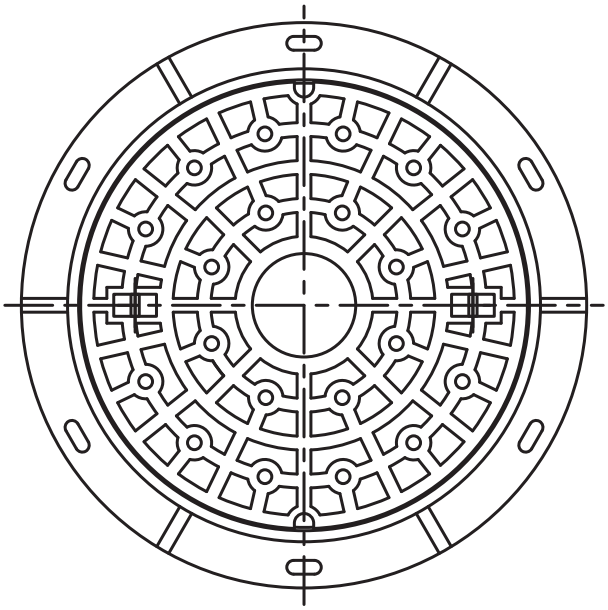

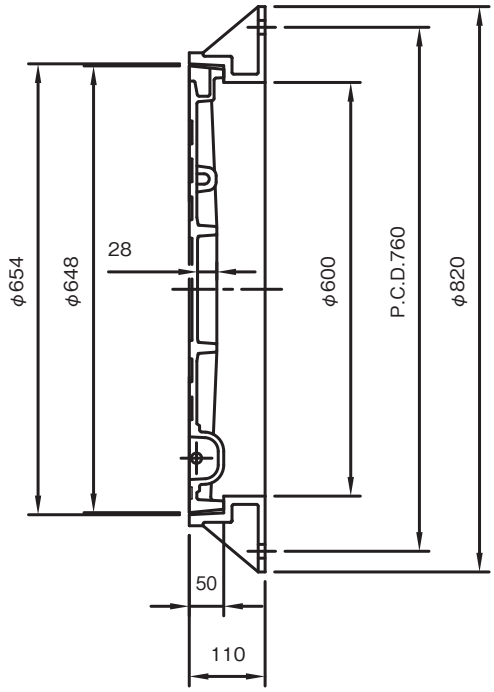

●材質・適用荷重・表面処理

呼　称	材　質		適用荷重	表面処理
	蓋	枠		
MJD-28	FCD600	FC200	200kN (T-20)	樹脂系塗装
MJD-28 Lアンカークサリ付				

荷重:250kN(T-25)

MJ-14

日本産業規格　JIS A5506−2018準拠品

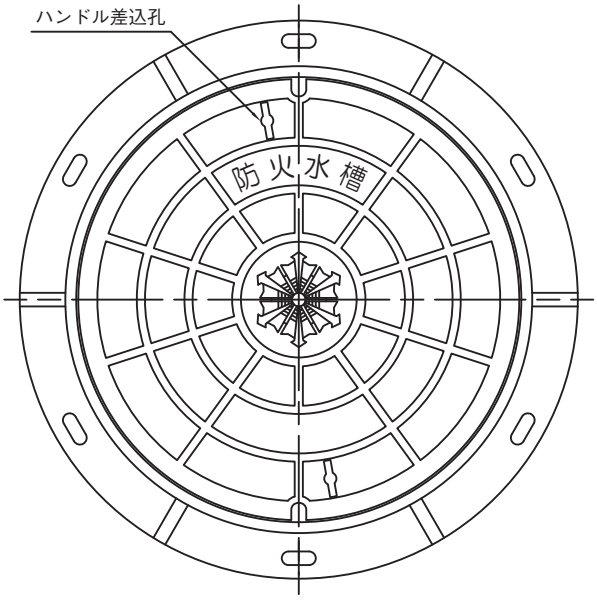

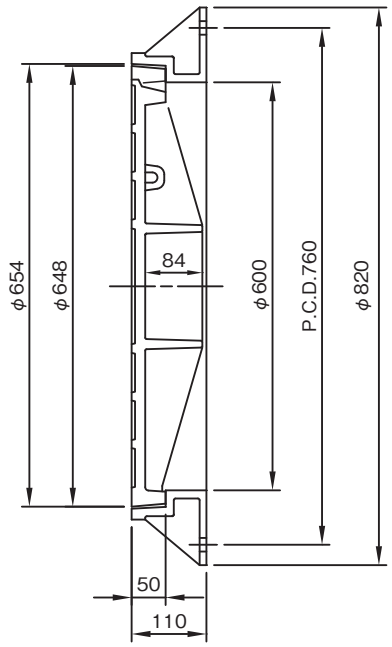

●定価・材質・適用荷重・表面処理

呼　称	定　価	材　質		適用荷重	表面処理
		蓋	枠		
MJ-14	88,000	FCD500	FC200	250kN (T-25)	樹脂系塗装
MJ-14 Lアンカークサリ付	90,200				
MJ-14 転落防止クサリ付	100,200				

鋳出文字・紋章の位置

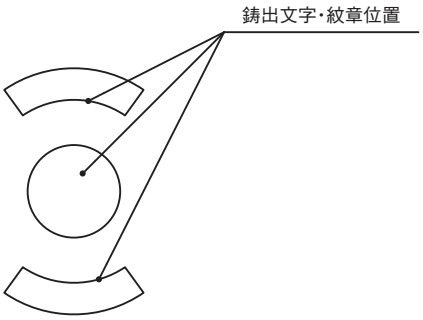

荷重:200kN(T-20)

MJ-5 まとい柄

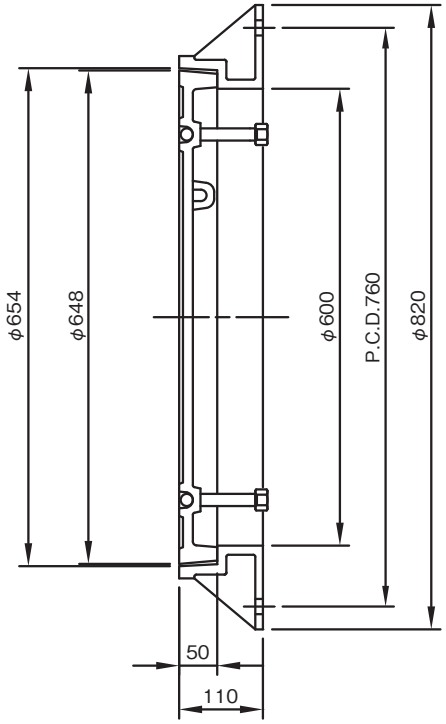

●定価・材質・適用荷重・表面処理

呼　称	定　価	材　質		適用荷重	表面処理
		蓋	枠		
MJ-5	88,700	FCD600	FC200	T-20	樹脂系塗装
MJ-5 Lアンカークサリ付	90,900				
MJ-5 転落防止クサリ付	100,900				

防火水槽鉄蓋

MJH600-UN T-25

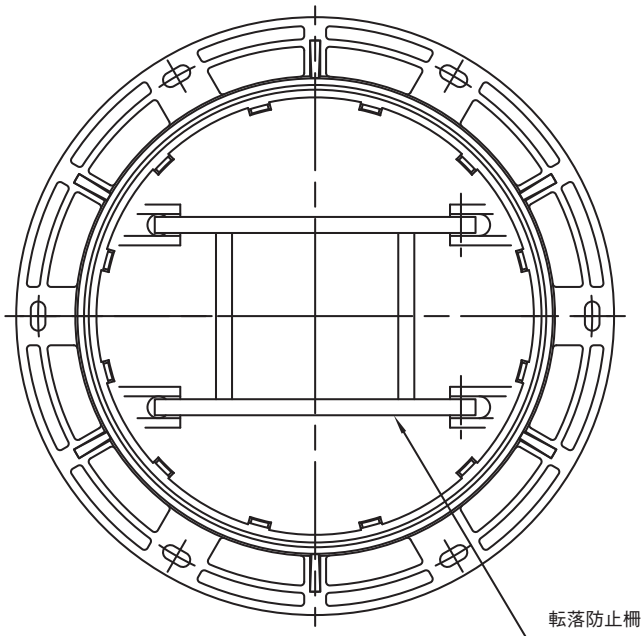

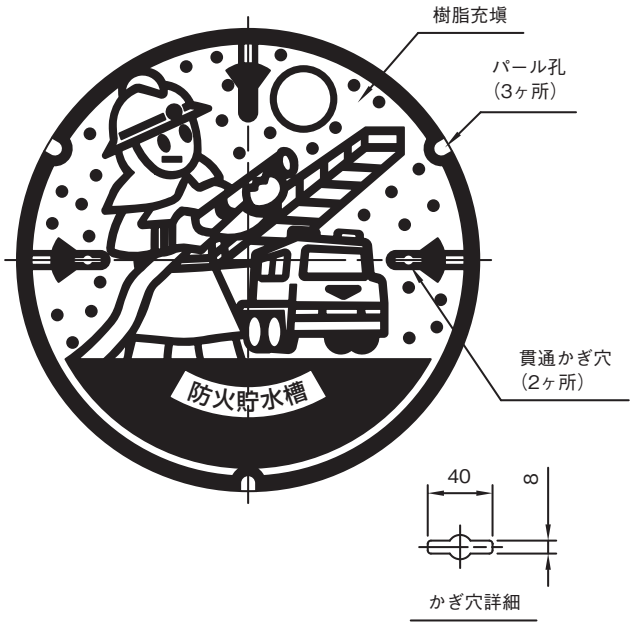

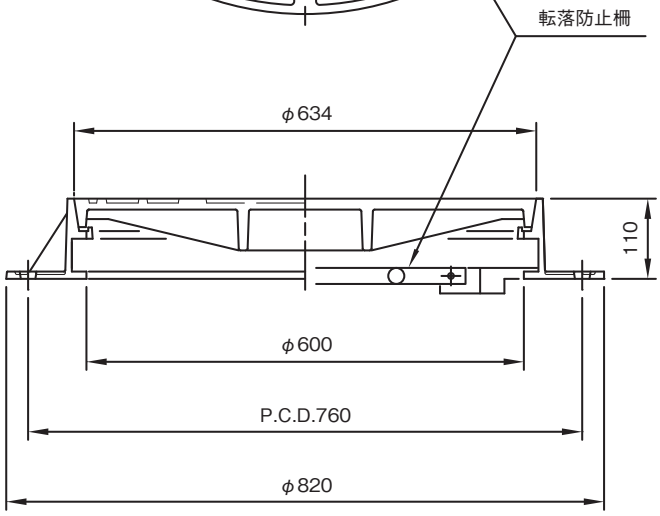

急勾配受構造
転落防止柵(開閉式)

●定価・材質・適用荷重・破壊荷重・表面処理

呼　称	定　価	材　質		適用荷重	破壊荷重	表面処理
		蓋	枠			
MJH600-UN	113,800	FCD700	FCD600	250kN(T-25)	700kN以上	樹脂系塗装
MJH600-UN カラー樹脂充填	137,000					

開閉ハンドル・バール

かぎ形ハンドル

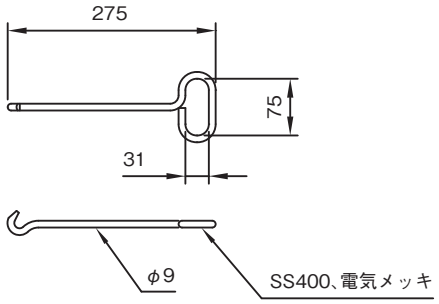

T形ボックスレンチ(M12用)

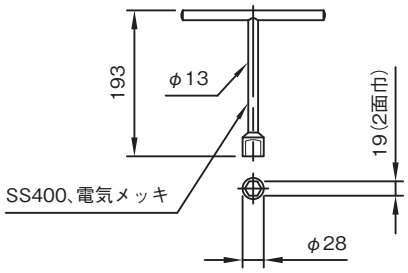

平形ハンドル

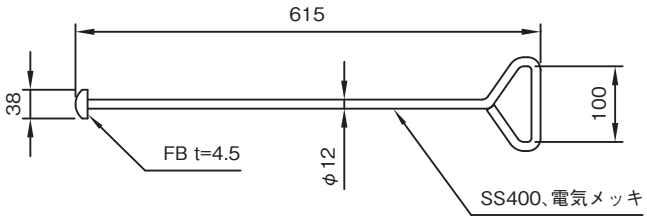
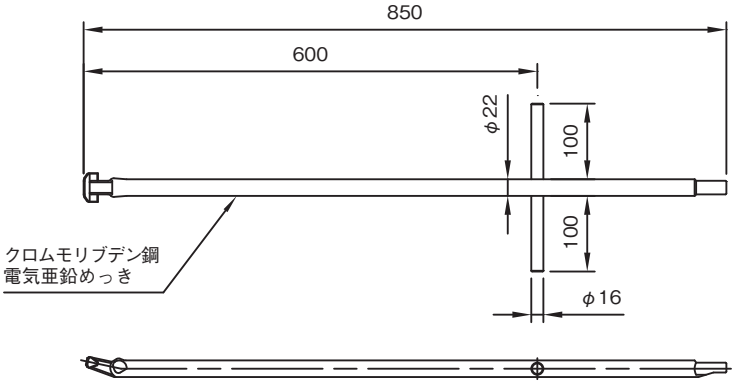
Y形バール