水道用角形鉄蓋

CVS

日本水道協会規格　JWWA B 133　準拠品
急勾配受構造

CVS600×450

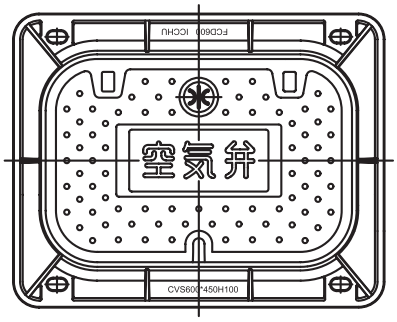

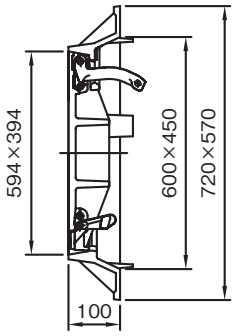

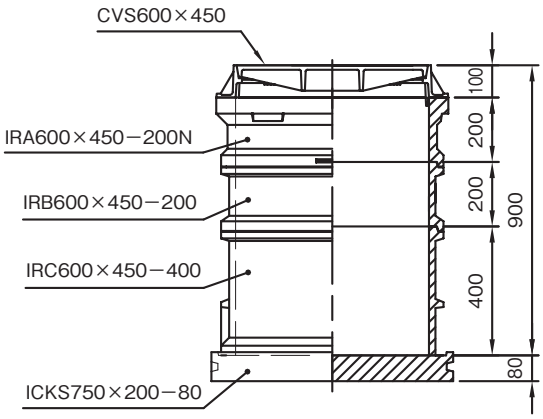

レジンコンクリート組図例
土被り1200mm

CVS600×450-WH 両取手 クサリ連結

CVS750×560

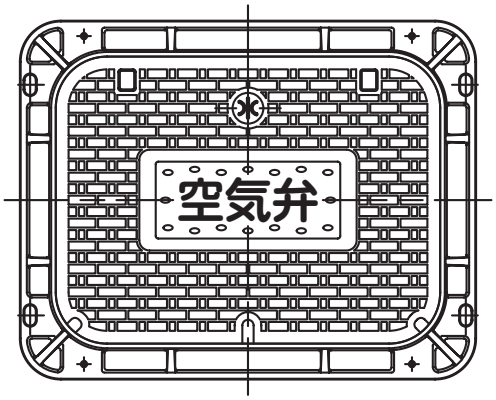

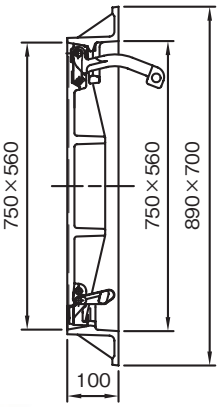

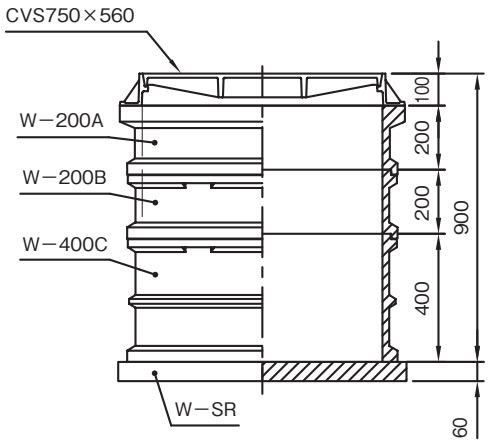

レジンコンクリート組図例
土被り1200mm

●定価・材質・表面処理・仕様

呼　称	定　価	材　質		表面処理	仕　様
		蓋	枠		
CVS600×450	107,000	FCD700	FCD600	樹脂系塗装	蝶番式
CVS600×450-WH	109,300				両取手
CVS750×560	236,900				蝶番式

日本水道協会規格　JWWA B 133　準拠品
急勾配受構造

水道用角形鉄蓋

CVS500×400-SW 除雪車対応型

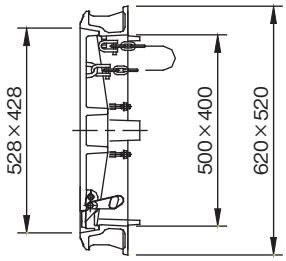

●定価・材質・表面処理・仕様

呼　称	定　価	材　質		表面処理	仕　様
		蓋	枠		
CVS500×400-SW	―	FCD700	FCD600	樹脂系塗装	両取手

水道用角形鉄蓋

JG350×450,JG450×600

JG350×450

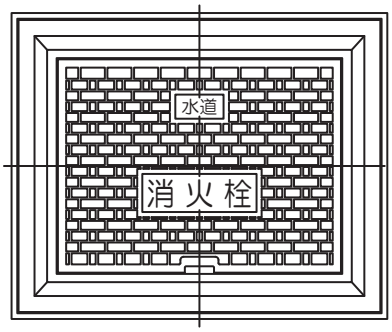

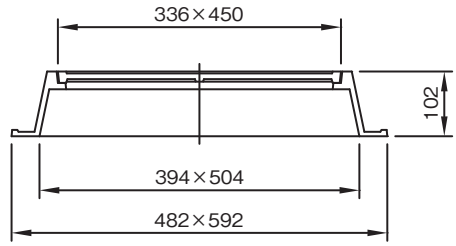

JG450×600

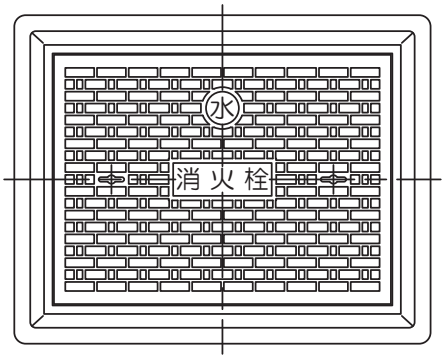

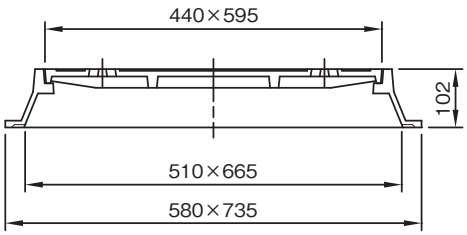

●定価・材質・適応荷重・破壊荷重・表面処理

呼　称	定　価	材　質		適応荷重	破壊荷重	表面処理
		蓋	枠			
JG350×450	43,200	FCD500	FC200	200kN（T-20）	200kN以上	樹脂系塗装
JG450×600	93,000			250kN（T-25）	250kN以上	

マンホール ハンドホール 鉄蓋
下水道鉄蓋 防火水槽鉄蓋
防護蓋
汚水・雨水・集水桝蓋
浄化槽鉄蓋
上水道用鉄蓋・弁筐・ボックス
ダクタイル グレーチング
鋳鉄製格子蓋
スチール グレーチング
鋳鉄製 車止め
技術資料

水道用円形鉄蓋

日本水道協会規格　JWWA B 132　準拠品
急勾配受構造、蝶番式

CVR216
CVR216-SW 除雪車対応型

CVR216

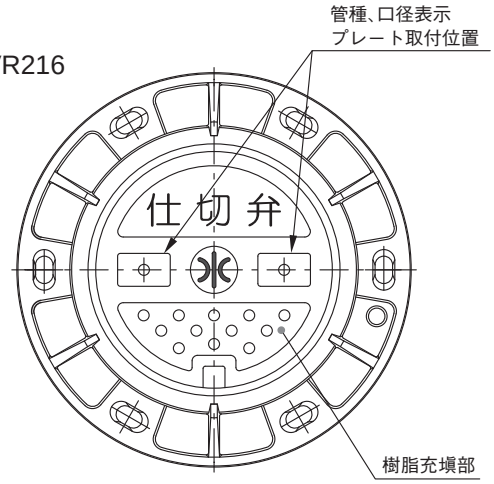

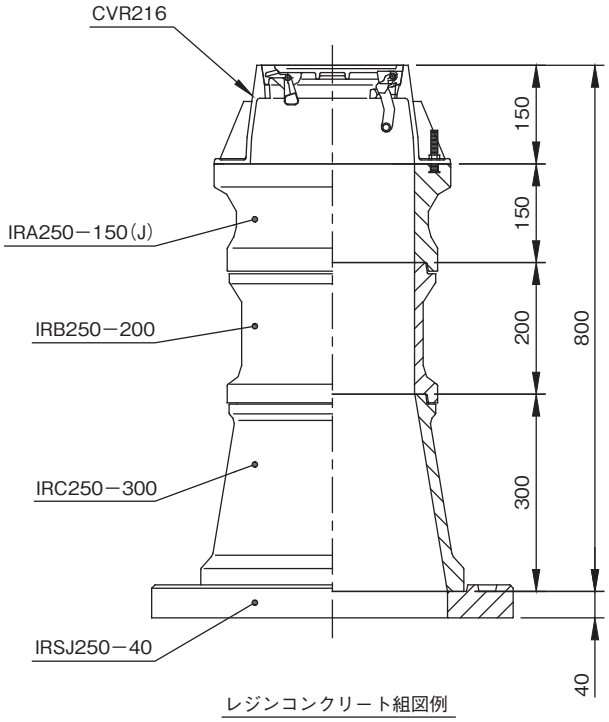

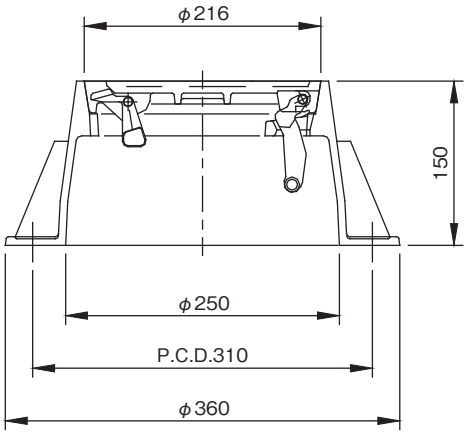

CVR216-SW
除雪車対応型

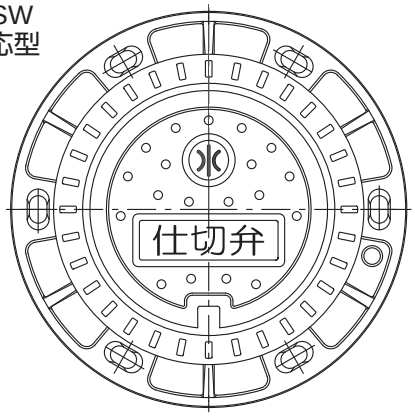

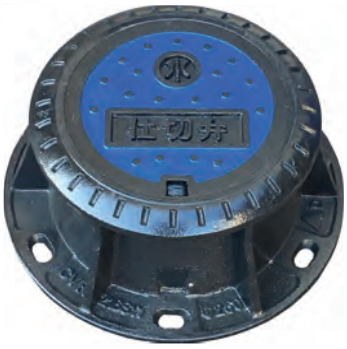

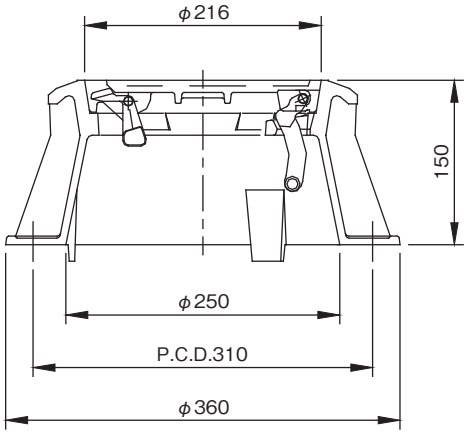

●定価・材質・表面処理・仕様

呼　称	定　価	材　質 蓋・枠	表面処理	仕　様
CVR216	32,200	FCD600	樹脂系塗装	円形1号
CVR216-SW	34,500			

水道用円形鉄蓋

CVR500,CVR600

日本水道協会規格　JWWA B 132　準拠品
急勾配受構造、蝶番式

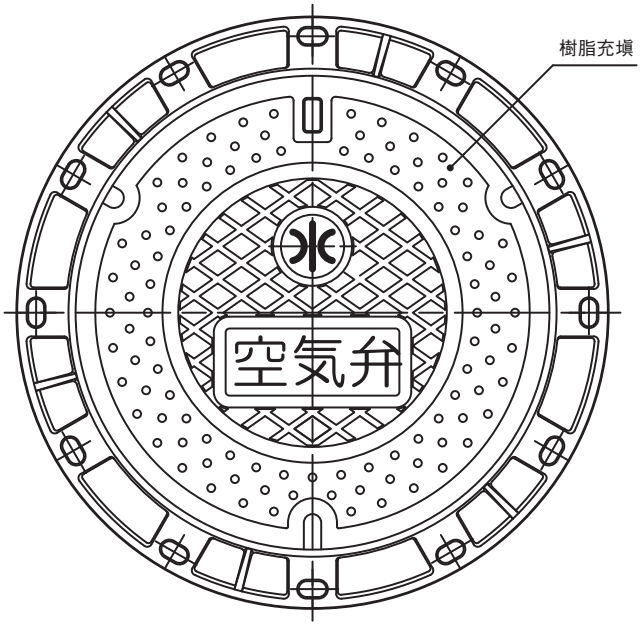

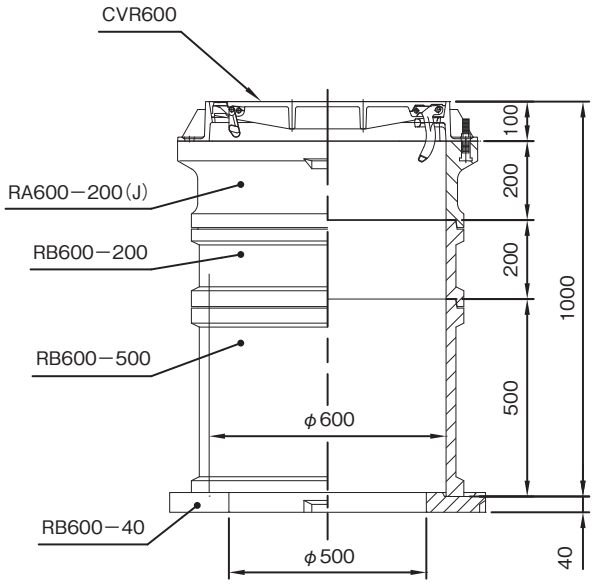

レジンコンクリート組図例
土被り1200mm(CVR600)

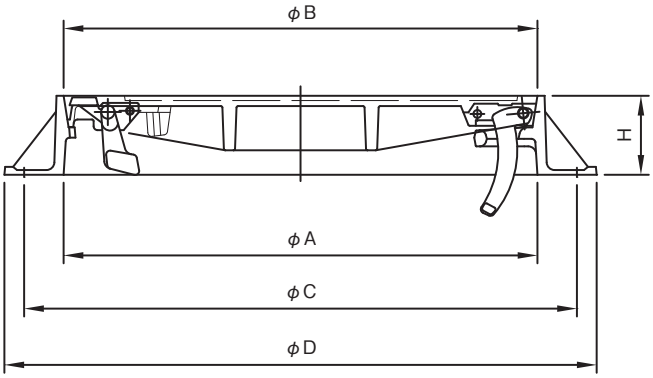

蓋開閉器具はＹ型バールを御使用下さい。

●寸法・材質・表面処理

呼　称	A	B	C	D	H	材　質		表面処理
						蓋	枠	
CVR500	500	500	600	660	100	FCD700	FCD600	樹脂系塗装
CVR600	600	600	700	760	100			

●定価・仕様

呼　称	定　価	仕　様
CVR500	78,200	円形3号
CVR600	123,100	円形4号

マンホール ハンドホール 鉄蓋
下水道鉄蓋 防火水槽鉄蓋
防護蓋
汚水・雨水・集水桝蓋
浄化槽鉄蓋
上水道用鉄蓋・弁筐・ボックス
ダクタイル グレーチング
鋳鉄製格子蓋
スチール グレーチング
鋳鉄製 車止め
技術資料

ねじ式弁筐（内ねじ式）

AN150F
AN150S 除雪車対応型

管種・口径表示蓋

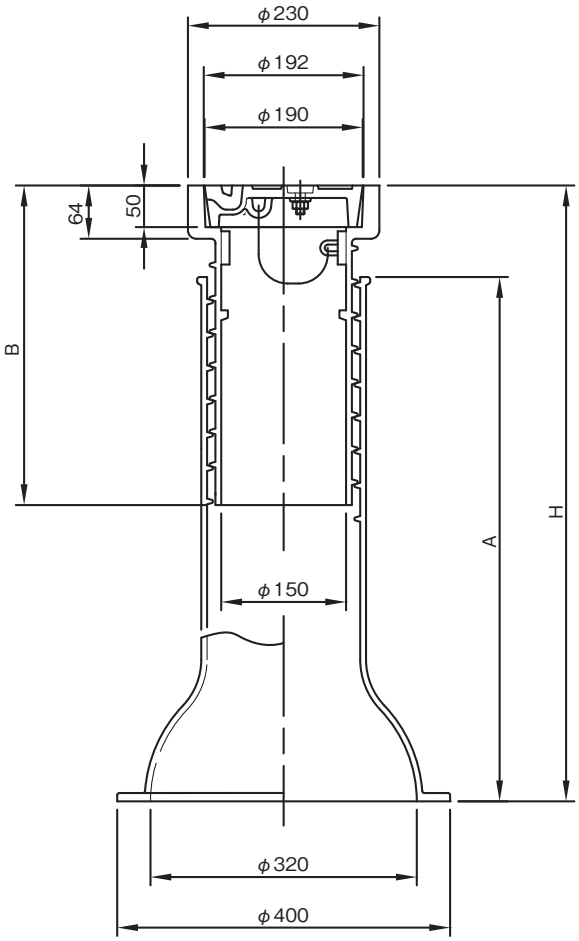

仕様
1. ゴム製中蓋の装着可能
2. 除雪車グレーダの引っかけを軽減するD部を面取りした除雪車対応型もございます。

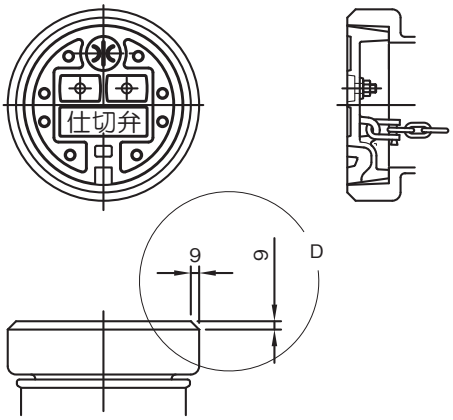

除雪車対応型（AN150S）

●定価・寸法・材質・表面処理　※印は標準型

呼　称	定　価	H	A	B	材　質 蓋・枠	表面処理
AN150F-H400	54,400	400～490	330	280	FCD600	樹脂系塗装
AN150F-H550	57,000	550～750	480	384		
※AN150F-H700	59,500	700～900	630	384		

●定価・寸法・材質・表面処理（除雪車対応型）

呼　称	定　価	H	A	B	材　質 蓋・枠	表面処理
AN150S-H400	57,000	400～490	330	280	FCD600	樹脂系塗装
AN150S-H550	59,500	550～750	480	384		
AN150S-H700	62,000	700～900	630	384		
AN150SL-H700	67,300	700～1110	630	600		

ねじ式弁筐(内ねじ式)

AN150VF 急勾配受け

AN150VF-H700

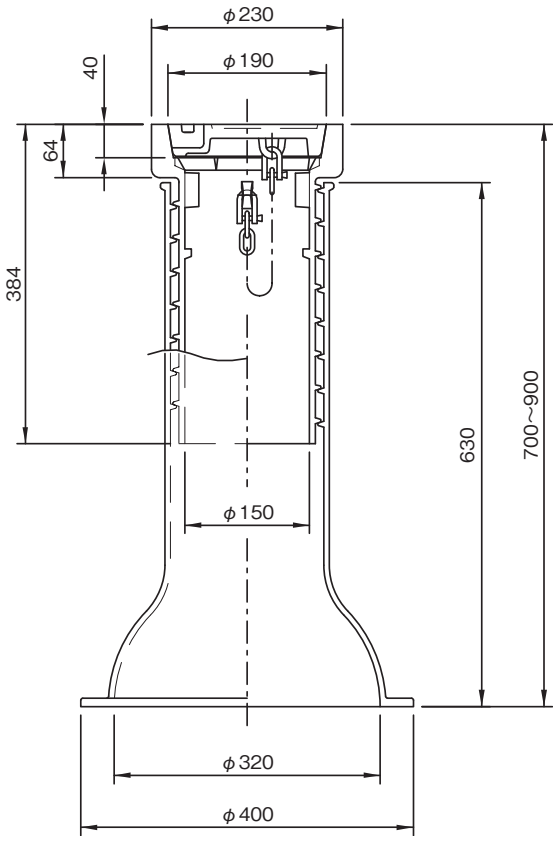

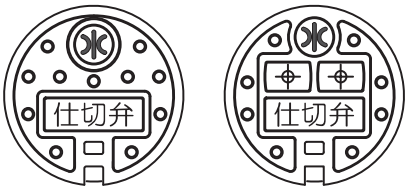

管種・口径表示蓋

仕様
1.ゴム製中蓋の装着可能
2.急勾配受けのため
蓋がた付防止タイプになります。

AN150VF-H550

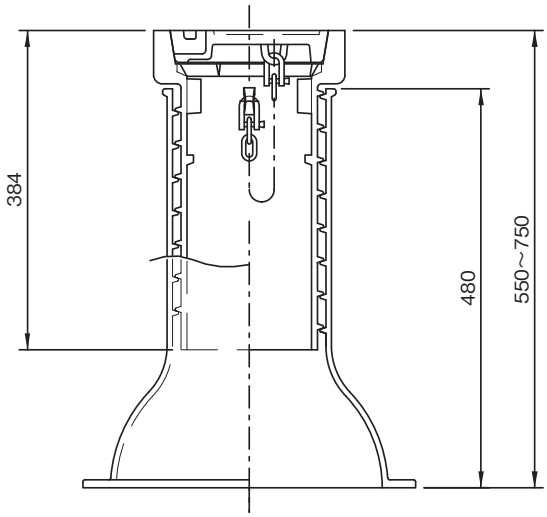

AN150VF-H400

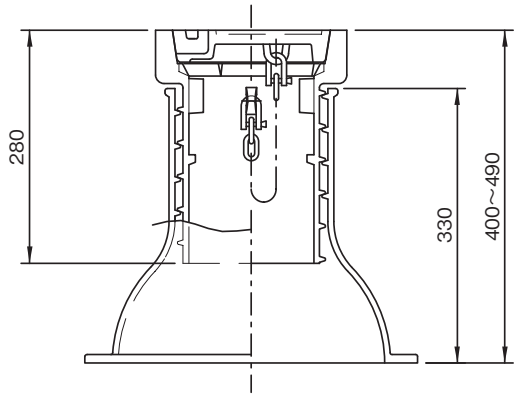

●定価・材質・表面処理

呼　称	定　価	材　質	表面処理
		蓋・枠	
AN150VF-H400	58,700	FCD600	樹脂系塗装
AN150VF-H550	61,000		
AN150VF-H700	63,300		

AN150FW
AN150EX 延長継手

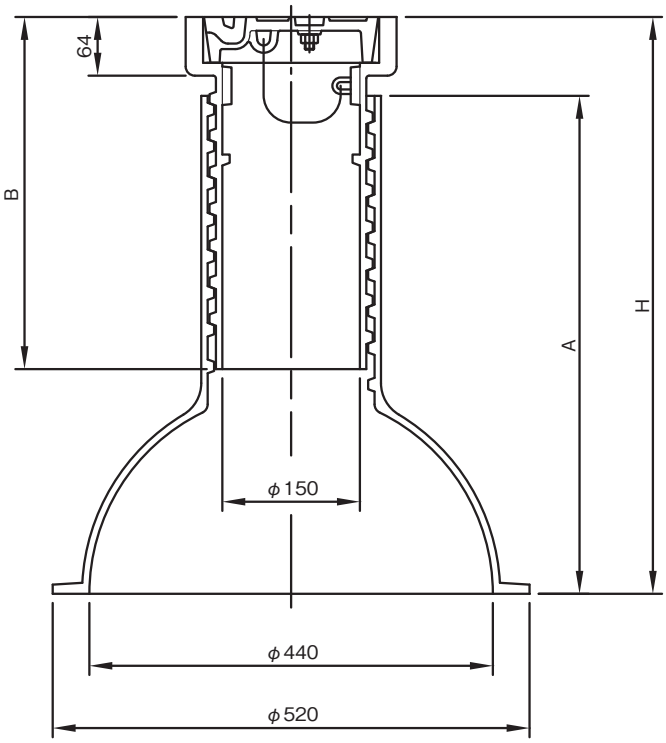

AN150FW2,FW4

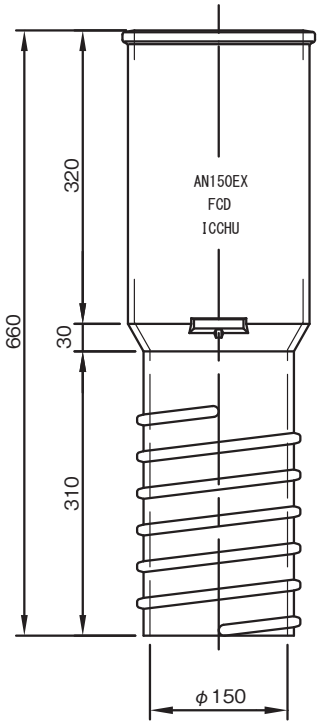

AN150EX
延長継手

●定価・寸法・材質・表面処理

呼　称	定　価	H	A	B	材　質 蓋・枠	表面処理
AN150FW2-H410	71,800	410～510	343	280	FCD600	樹脂系塗装
AN150FW4-H610	95,700	610～810	543	384		

●定価・材質・表面処理

呼　称	定　価	材　質	表面処理
AN150EX　延長継手	32,200	FCD600	樹脂系塗装

ねじ式弁筐(内ねじ式)

AN120

AN120-H690

標準蓋

袋かぎ穴蓋

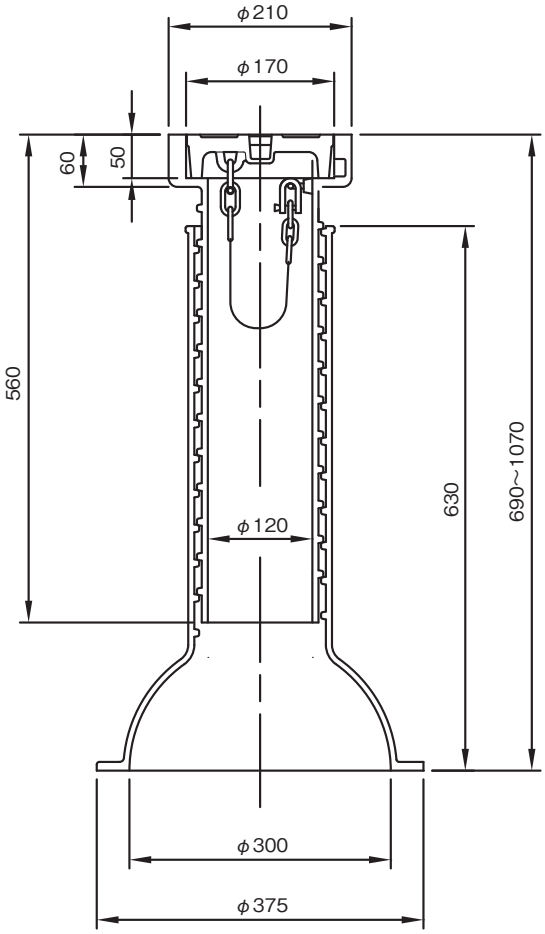

AN120-H480

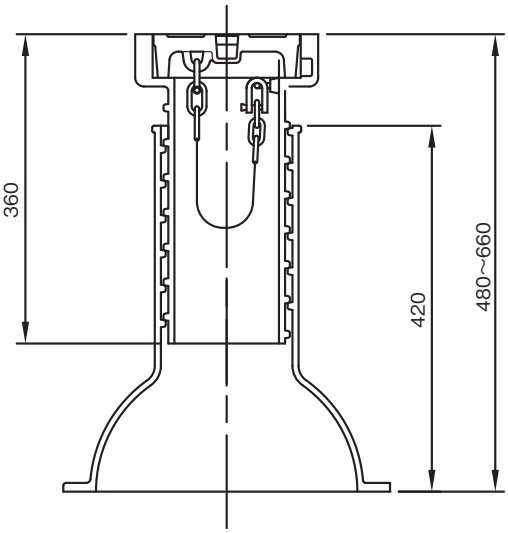

●定価・材質・表面処理

呼　称	定　価	材　質	表面処理
		蓋・枠	
AN120-H480	42,600	FCD600	樹脂系塗装
AN120-H690	46,600		

マンホール ハンドホール 鉄蓋
下水道鉄蓋 防火水槽鉄蓋
防護蓋
汚水・雨水・集水桝蓋
浄化槽鉄蓋
上水道用鉄蓋・弁筐・ボックス
ダクタイル グレーチング
鋳鉄製格子蓋
スチール グレーチング
鋳鉄製 車止め
技術資料

ねじ式弁筐（内ねじ式）

AHE155F
AHE155S 除雪車対応型

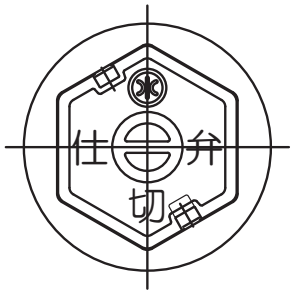

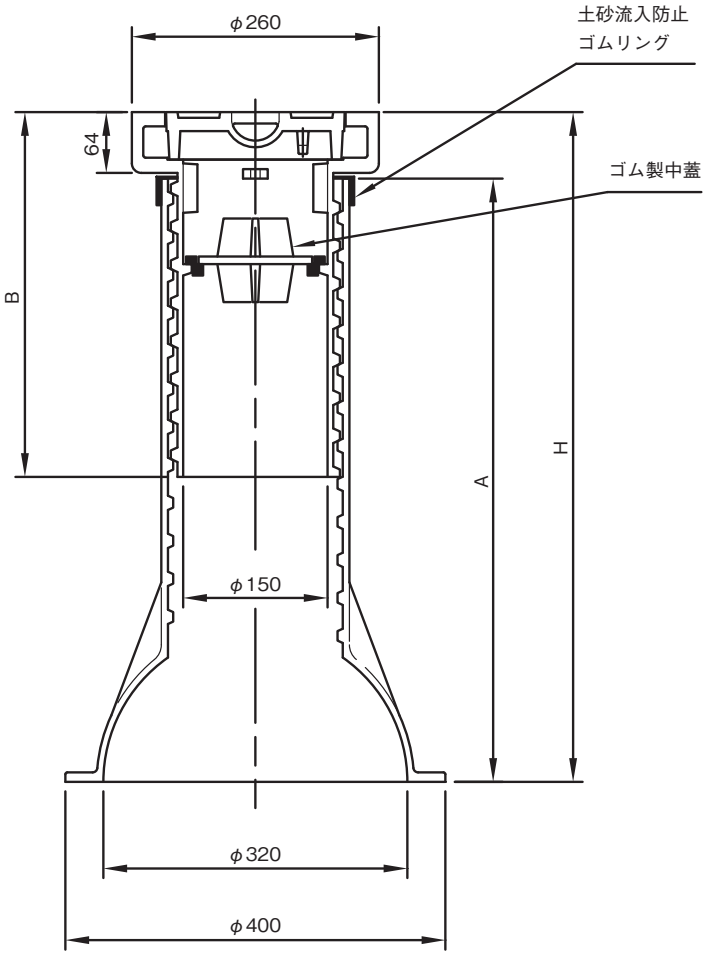

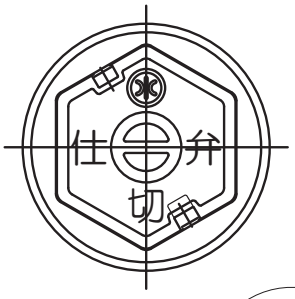

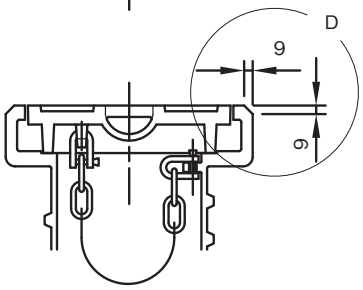

除雪車対応型
（AHE155S）

仕様
1. 土砂流入防止ゴムリングの装着可能
2. ゴム製中蓋の装着可能
3. 除雪車グレーダの引っかけを軽減するD部を面取りした除雪車対応型もございます。

●定価・寸法・材質・表面処理

呼　称	定　価	H	A	B	材　質 蓋・枠	表面処理
ANE155F-H400	57,300	400～500	280	310	FCD600	樹脂系塗装
ANE155F-H520	68,500	520～700	450	384		
ANE155F-H700	65,400	710～900	635	384		

●定価・寸法・材質・表面処理（除雪車対応型）

呼　称	定　価	H	A	B	材　質 蓋・枠	表面処理
ANE155S-H400	59,800	400～500	280	310	FCD600	樹脂系塗装
ANE155S-H520	61,000	520～700	450	384		
ANE155S-H700	67,900	710～900	635	384		

ねじ式弁筐(内ねじ式)

BV155 急勾配受け、蝶番式

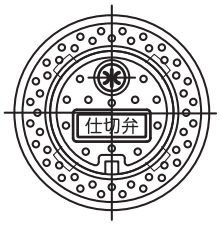

BV155-H770

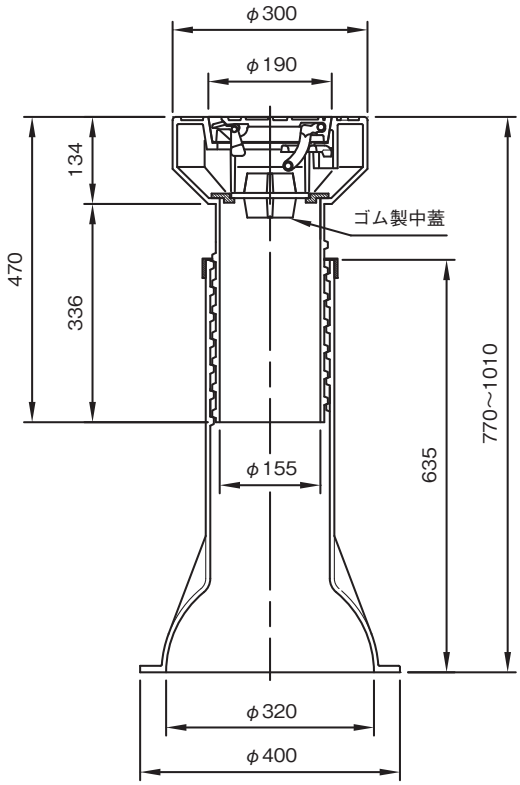

BV155-H635

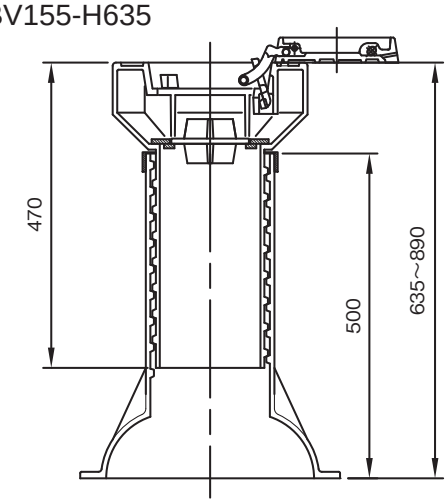

BV155-H585

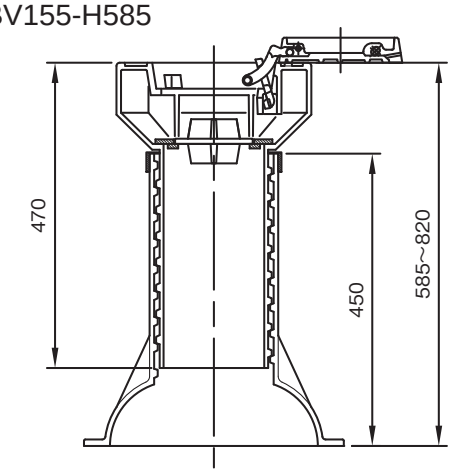

BV155-H415

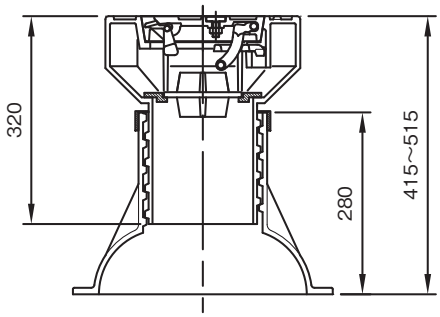

標準蓋

管種・口径表示蓋

●定価・材質・表面処理

呼　称	定　価	材　質	表面処理
		蓋・枠	
BV155-H415	65,800	FCD600	樹脂系塗装
BV155-H585	67,100		
BV155-H635	67,900		
BV155-H770	69,000		

ねじ式弁筐(内ねじ式)

BVU155 急勾配受け、蝶番式

管種・口径表示蓋

BVU155-H585

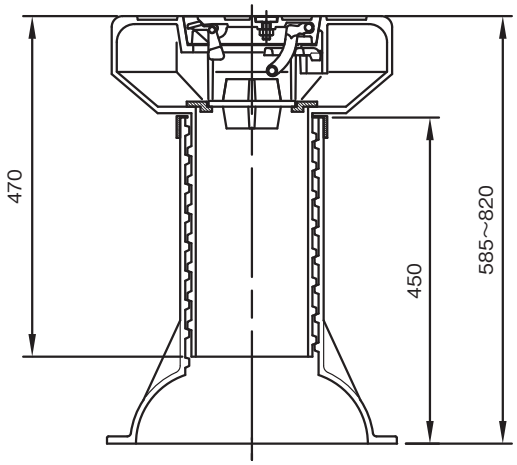

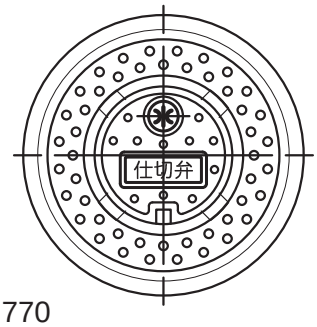

BVU155-H770

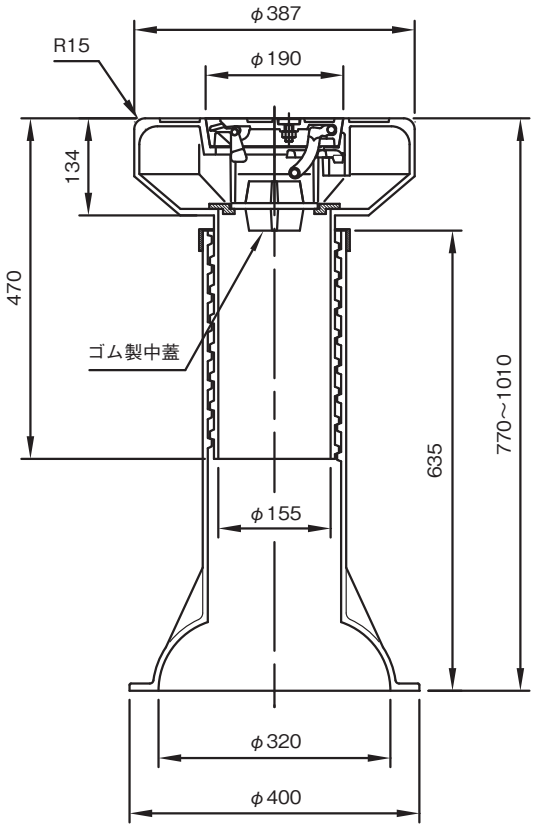

BVU155-H415

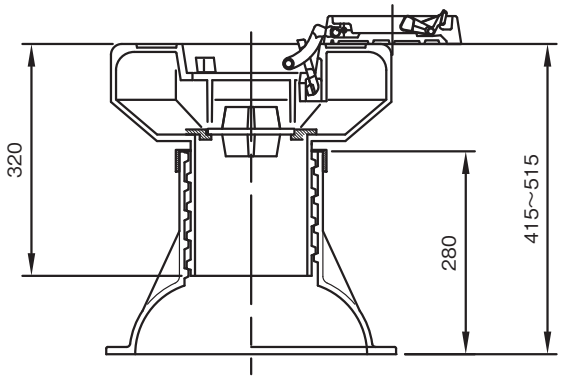

●定価・材質・表面処理

呼　称	定　価	材　質	表面処理
		蓋・枠	
BVU155-H415	72,500	FCD600	樹脂系塗装
BVU155-H585	74,800		
BVU155-H770	78,200		

ねじ式弁筐(内ねじ式)

HVB140 急勾配受け、除雪車対応型

管種・口径表示蓋

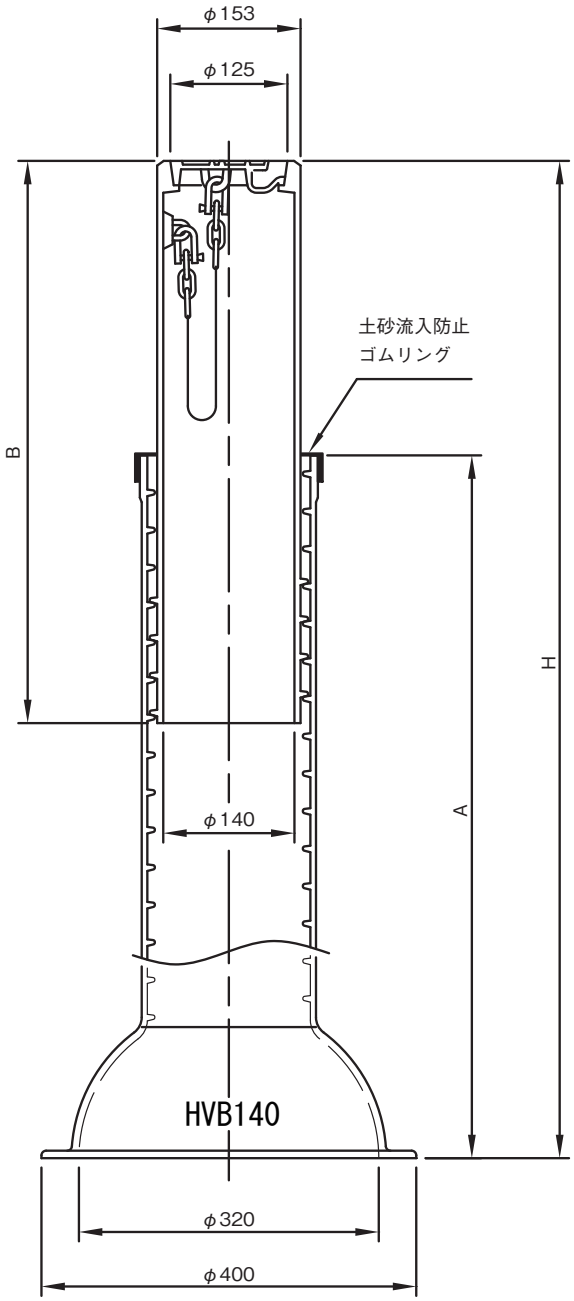

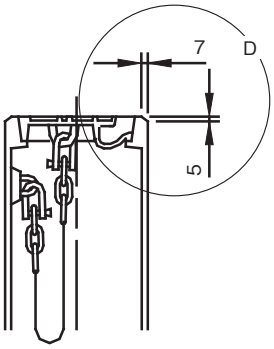

仕様
1. 凍結土による製品押上げを抑止するため、他のネジ筐と異なり上部枠外周をストレートにしています。
2. 除雪車グレーダの引っかけを軽減するため、D部の面取りを大きくしています。
3. 土砂流入防止ゴムリングを装着

●定価・寸法・材質・表面処理　※印は標準型

呼　称	定　価	H	A	B	材　質 蓋・枠	表面処理
HVB140S	41,000	640～780	600	400	FCD600	樹脂系塗装
※HVB140M	47,000	790～1200	750	600		
HVB140L	53,000	1080～1460	750	930		
HVB140L2	60,800	1100～1750	1050	930		

ねじ式弁筐(内ねじ式)

HVB170 急勾配受け、蝶番式

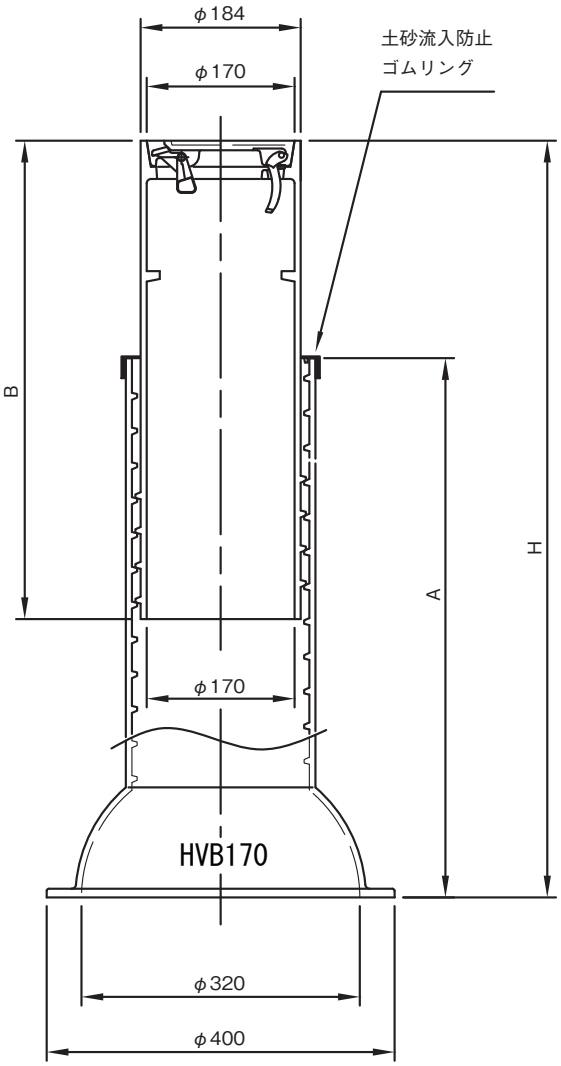

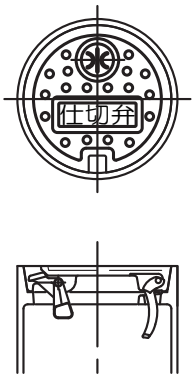

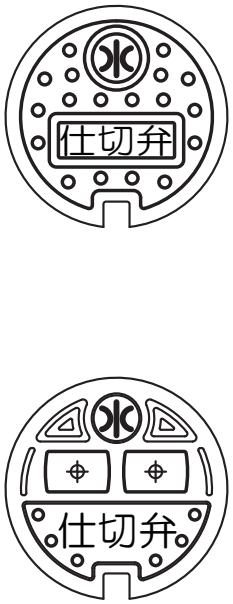

管種・口径表示蓋

仕様
1. 他のねじ筐と異なり上部枠外周をストレートにした、嵩上げ・嵩下げ自在構造。
2. 土砂流入防止にゴムリングを装着。
3. ゴム製中蓋の装着可能

●定価・寸法・材質・表面処理

呼　称	定　価	H	A	B	材　質 蓋・枠	表面処理
HVB170-H410	59,500	410～510	360	290	FCD600	樹脂系塗装
HVB170-H510	67,100	510～690	460	390		
HVB170-H670	72,100	670～1010	620	550		

ねじ式弁筐(内ねじ式)

HVB200F 急勾配受け、蝶番式
HVB200S 除雪車対応型

管種・口径表示蓋

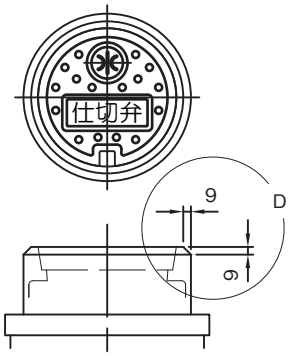

除雪車対応型
(HVB200S)

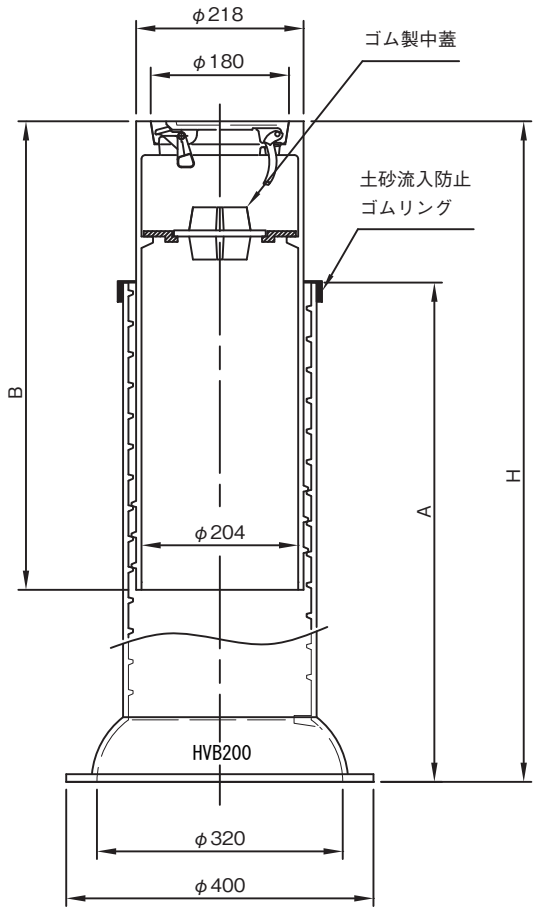

仕様
1. 他のネジ筐と異なり上部枠外周をストレートにした、嵩上げ・嵩下げ自在構造。
2. 土砂流入防止にゴムリングを装着。
3. ゴム製中蓋の装着可能
4. 除雪車グレーダの引っかけを軽減するD部を面取りした除雪車対応型もございます。

●定価・寸法・材質・表面処理

呼　称	定　価	H	A	B	材　質 蓋・枠	表面処理
HVB200F-H400	64,600	400～540	350	310	FCD600	樹脂系塗装
HVB200F-H500	72,100	500～740	450	410		
HVB200F-H700	75,900	700～1140	650	610		

●定価・寸法・材質・表面処理(除雪車対応型)

呼　称	定　価	H	A	B	材　質 蓋・枠	表面処理
HVB200S-H400	67,100	400～540	350	310	FCD600	樹脂系塗装
HVB200S-H500	74,700	500～740	450	410		
HVB200S-H700	78,500	700～1140	650	610		

マンホール ハンドホール 鉄蓋
下水道鉄蓋 防火水槽鉄蓋
防護蓋
汚水・雨水・集水桝蓋
浄化槽鉄蓋
上水道用鉄蓋・弁筐・ボックス
ダクタイル グレーチング
鋳鉄製格子蓋
スチール グレーチング
鋳鉄製 車止め
技術資料

ねじ式弁筐（内ねじ式）

A-1

袋かぎ穴蓋

A-1 H700

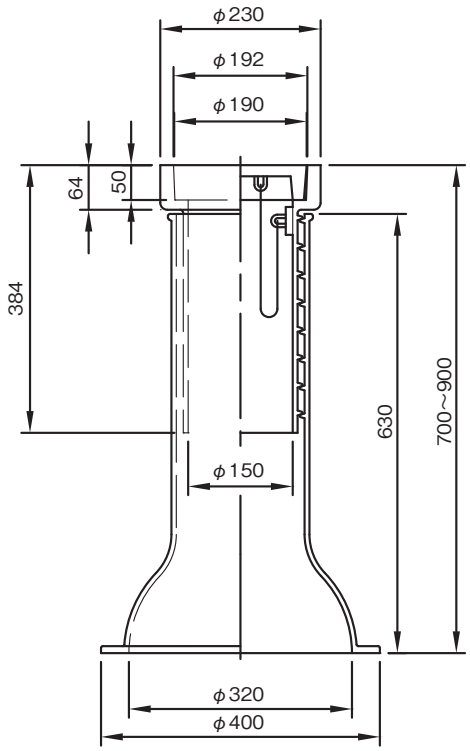

A-1 H800

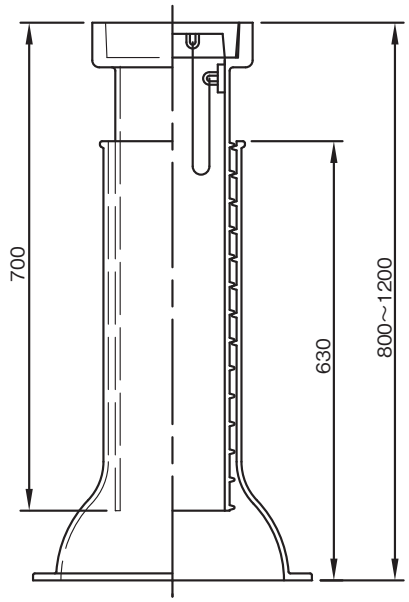

A-1 H550

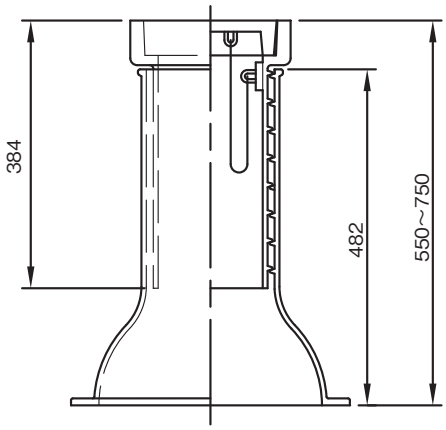

A-1 H400

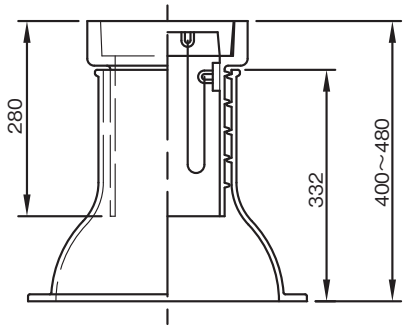

●定価・材質・表面処理　※印は標準型

呼　称	定　価	材　質		表面処理
		蓋	枠	
A-1 H400	37,800	FCD600	FC200	樹脂系塗装
A-1 H550	41,700			
※A-1 H700	45,600			
A-1 H800	57,300			

ねじ式弁筐（内ねじ式）

A-2

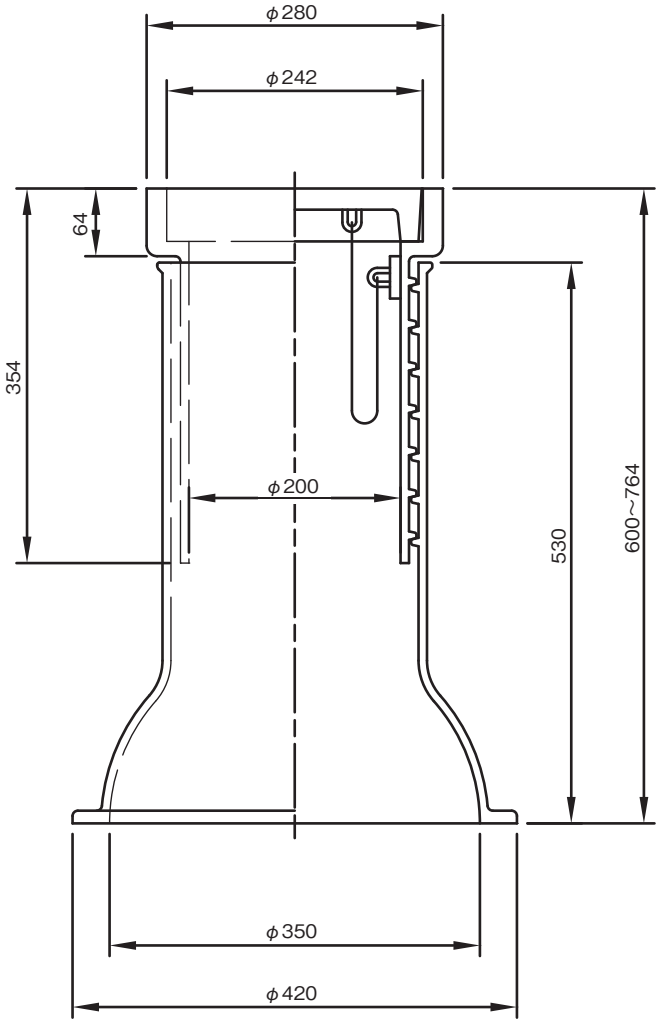

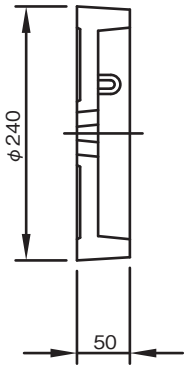

袋かぎ穴蓋

●定価・材質・表面処理

呼　称	定　価	材　質		表面処理
		蓋	枠	
A-2	69,000	FCD600	FC200	樹脂系塗装

ねじ式弁筐(外ねじ式)

HK-M

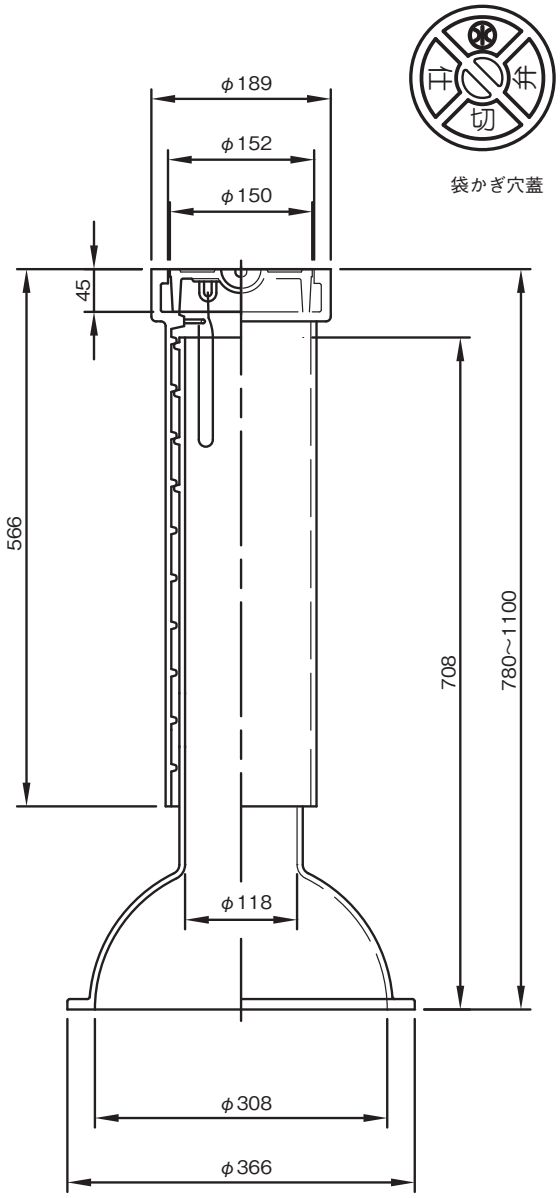

HK-S

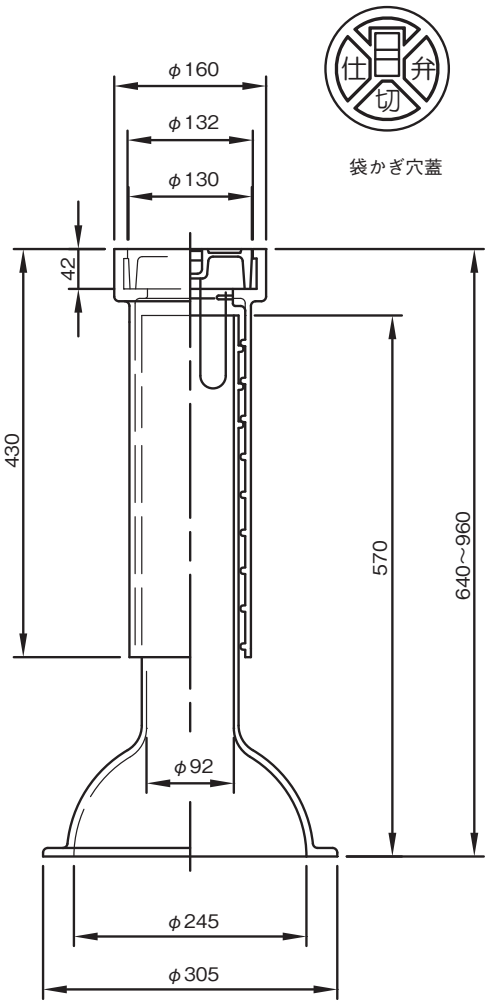

●定価・材質・表面処理

呼　称	定　価	材　質		表面処理
		蓋	枠	
HK-S	36,800	FC200	FC200	樹脂系塗装
HK-M	44,900	FCD600		

マンホール ハンドホール 鉄蓋
下水道鉄蓋 防火水槽鉄蓋
防護蓋
汚水・雨水・集水桝蓋
浄化槽鉄蓋
上水道用鉄蓋・弁筐・ボックス
ダクタイル グレーチング
鋳鉄製格子蓋
スチール グレーチング
鋳鉄製 車止め
技術資料

ねじ式弁筐(外ねじ式)

BN-S

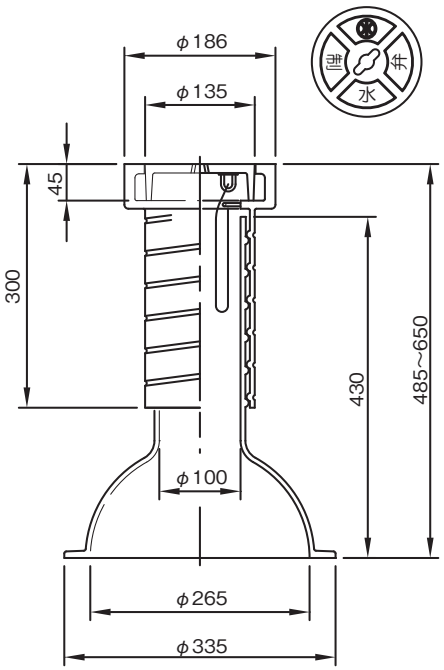

袋かぎ穴蓋

BN-M

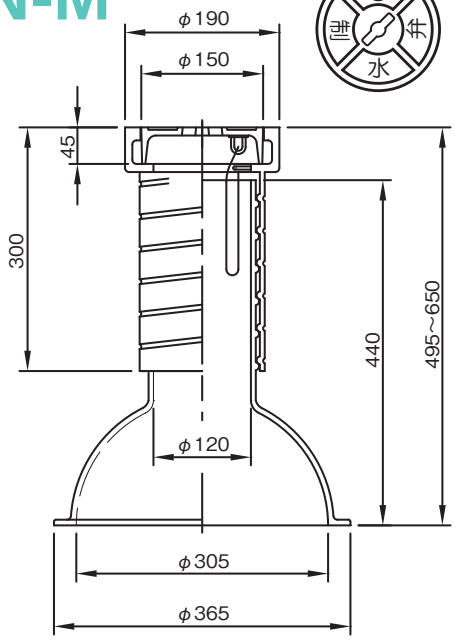

BNJ-M

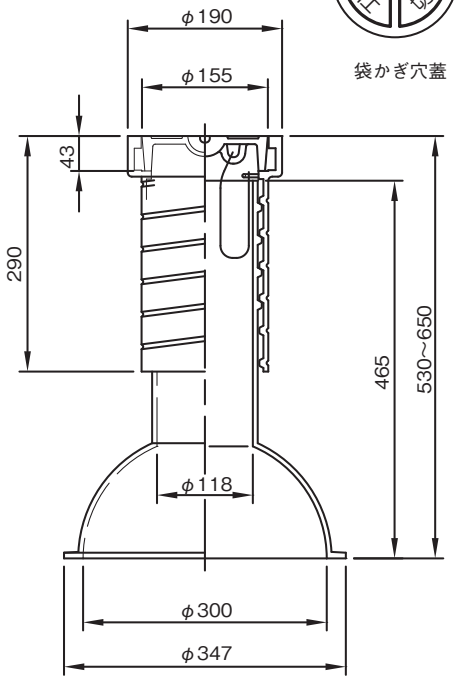

袋かぎ穴蓋

●定価・材質・表面処理

呼　称	定　価	材　質		表面処理
		蓋	枠	
BN-S	21,800	FC200	FC200	樹脂系塗装
BN-M	22,800	FCD600		
BNJ-M	29,900		FCD600	

ねじ式弁筐(外ねじ式)

BN-L

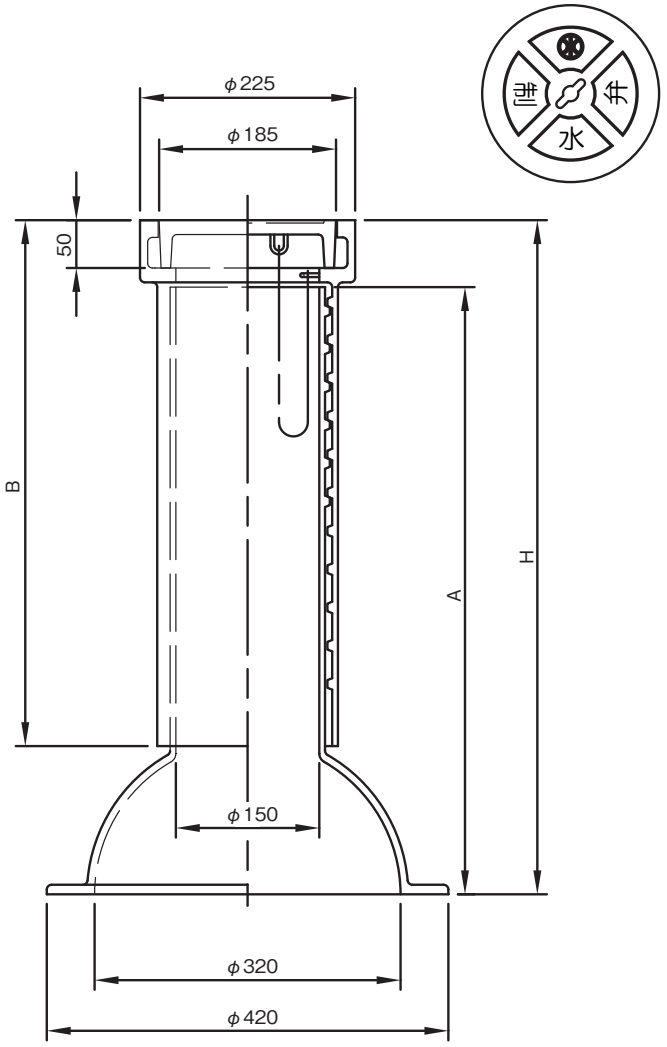

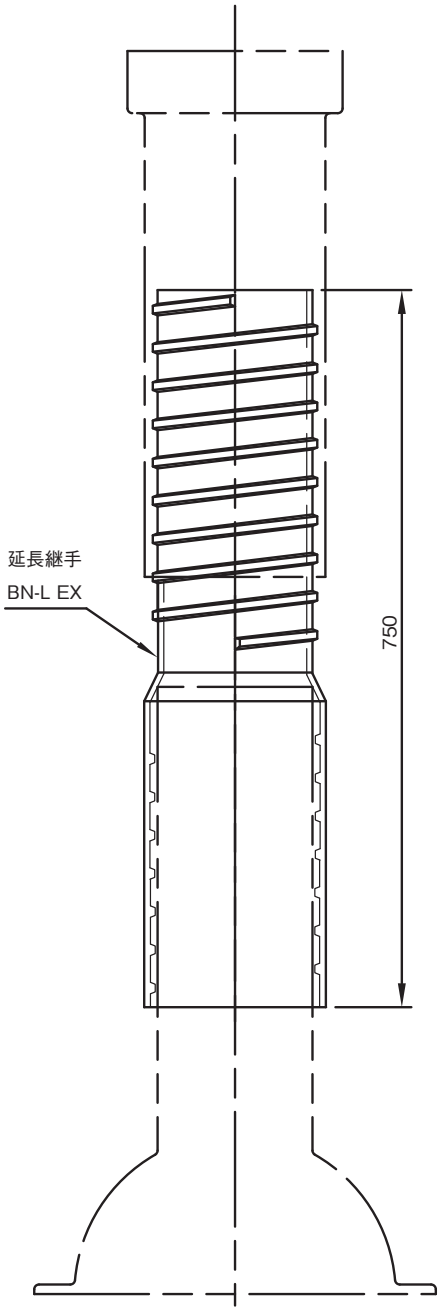

●定価・寸法・材質・表面処理　※印は標準型

呼　称	定　価	H	A	B	材　質		表面処理
					蓋	枠	
BN-L H500	39,700	500～650	350	384	FCD600	FC200	樹脂系塗装
※BN-L H700	42,000	700～1100	635	550			
BN-L EX延長継手	27,600	—	—	—	—		

ねじ式弁筐(内ねじ式)

ETF25F
ETF25S 除雪車対応型

標準蓋

管種・口径表示蓋

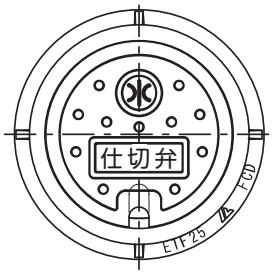

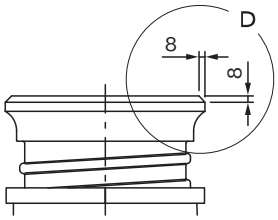

除雪車対応型
(ETF25S)

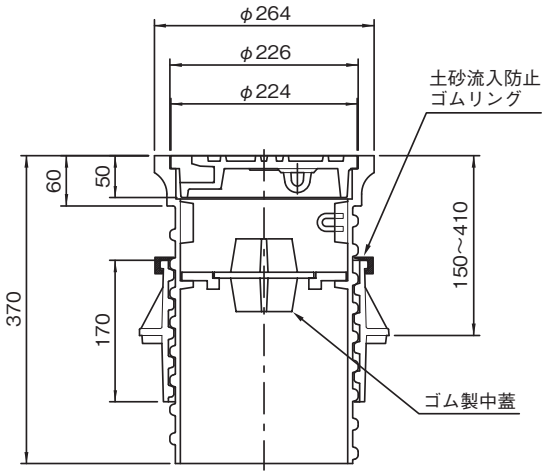

仕様
1. 土砂流入防止ゴムリングの装着可能
2. ゴム製中蓋の装着可能
3. 除雪車グレーダの引っかけを軽減するD部を面取りした除雪車対応型もございます。

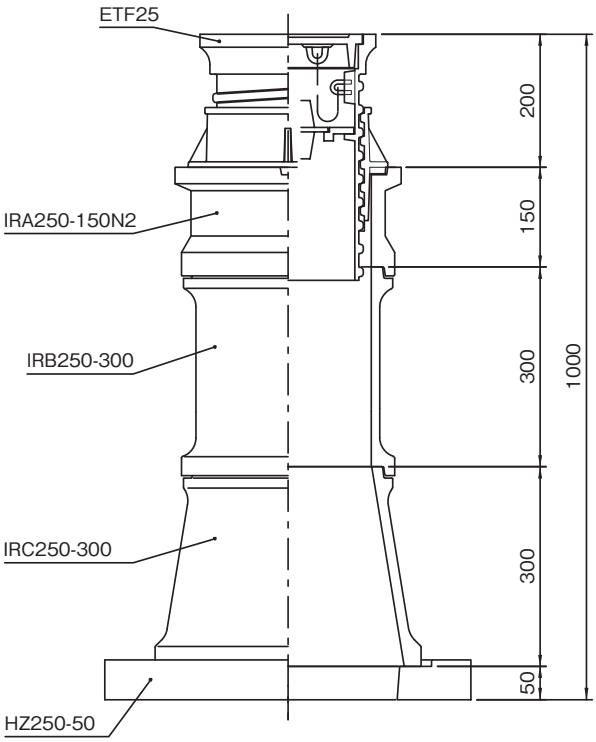

レジンコンクリート組図例
土被り1200mm

●定価・材質・表面処理

呼　称	定　価	材　質	表面処理
		蓋・枠	
ETF25F	51,800	FCD500	樹脂系塗装

●定価・材質・表面処理(除雪車対応型)

呼　称	定　価	材　質	表面処理
		蓋・枠	
ETF25S	54,000	FCD500	樹脂系塗装

マンホール ハンドホール 鉄蓋
下水道鉄蓋 防火水槽鉄蓋
防護蓋
汚水・雨水・集水桝蓋
浄化槽鉄蓋
上水道用鉄蓋・弁筐・ボックス
ダクタイル グレーチング
鋳鉄製格子蓋
スチール グレーチング
鋳鉄製 車止め
技術資料

ねじ式弁筐(C形)

EIG 浅埋設型ねじ式弁筐(C形)

日本水道協会　JWWA B110 C形1号　準拠品

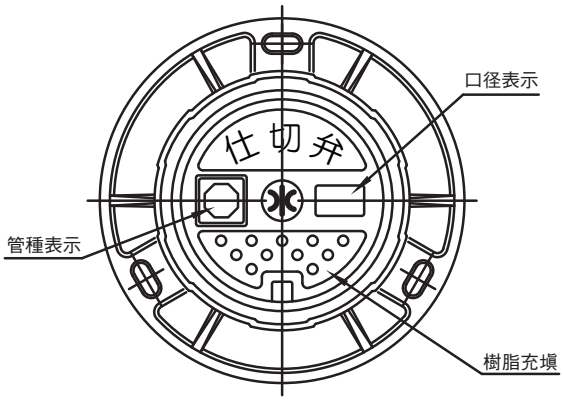

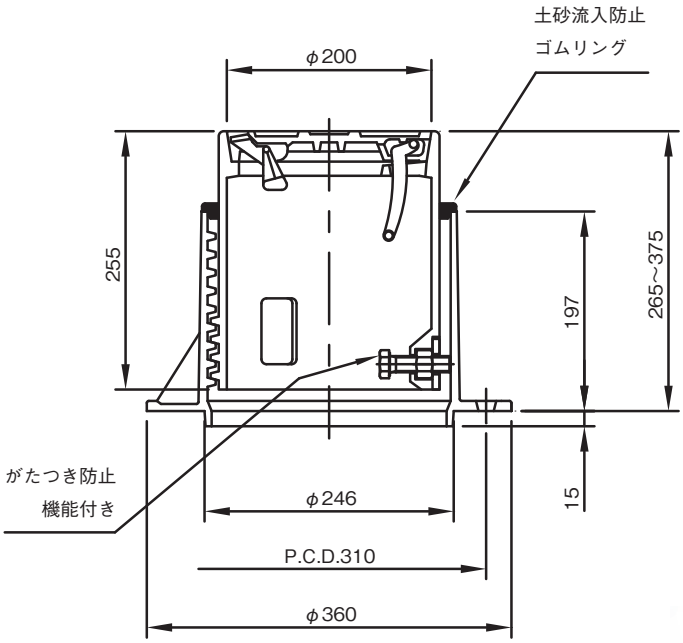

●定価・材質・表面処理

呼　称	定　価	材　質		表面処理
		蓋	枠	
EIG20-H265	55,200	FCD600	FCD600	樹脂系塗装

座台

HZ ハイプラ座台

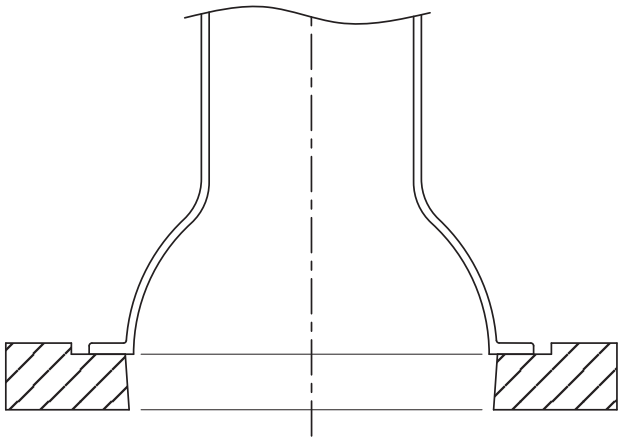

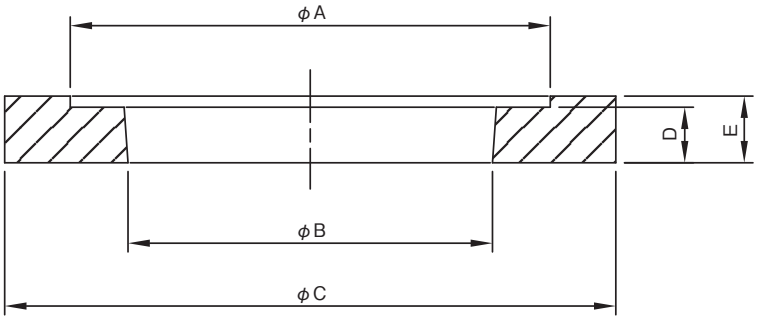

●定価・寸法・適合商品・材質

呼　称	定　価	A	B	C	D	E	適合商品	材　質
HZ20-3N300	3,200	300	200	360	30	40		再生プラスチック
HZ25-3N350	3,500	350	250	440	30	40	BN-S	
HZ30-3N385	4,000	385	300	485	30	40	BN-M,HK-M,AN120	
HZ320-H40	6,000	420	320	540	30	40	A-1	
HZ250-50b	7,000	432	328	550	50	60	HVB,AN150,BV155,BN-L	

嵩調整工具

ねじ弁筐の上部枠を旋回させ、嵩の上・下調整を容易にする工具

AN150用

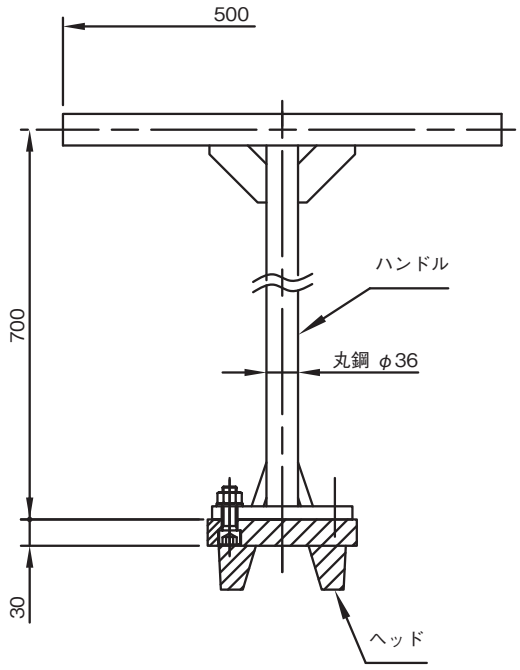

装着図
BV155用

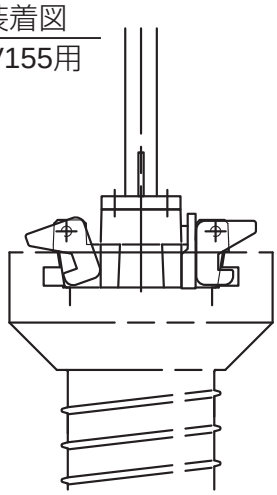

装着図
AN150用

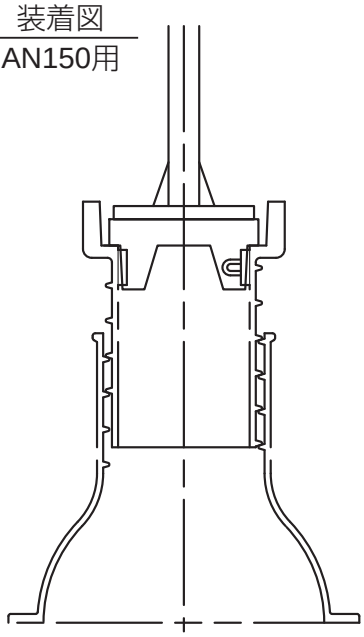

●定価・材質・表面処理

呼　称	定　価	材　質		表面処理
		ハンドル	ヘッド	
嵩調整工具　AN150、A-1用	45,000	SS400	FCD600	樹脂系塗装
嵩調整工具　BV155用	48,000			
嵩調整工具　HVB170用	45,000			
嵩調整工具　HVB200用	45,000			

止水栓ボックス

B1-S(角座)

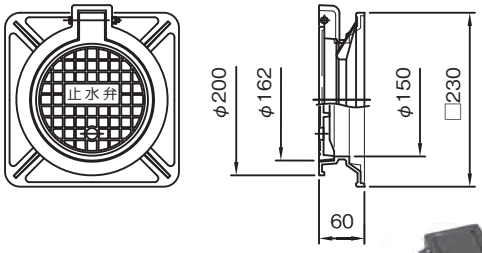

B1-R(丸座)

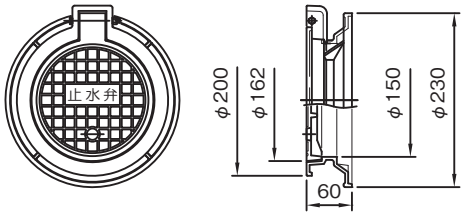

B-1-1 140

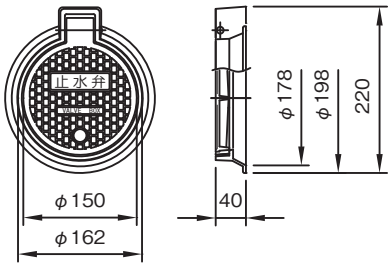

●定価・材質・表面処理

呼　称	定　価	材　質		表面処理
		蓋	枠	
B1-S(角座)	5,200	FC200	FC200	樹脂系塗装
B1-R(丸座)	4,600			
B-1-1 140	3,300			

バルブボックス

VB

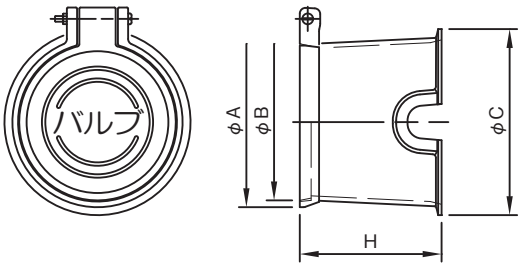

●定価・寸法・材質・表面処理

呼　称	定　価	A	B	C	H	材　質		表面処理
						蓋	枠	
VB-1	1,800	134	124	158	80	FC200	FC200	樹脂系塗装
VB-2	2,100	135	124	170	100			
VB-4	2,600	150	139	165	125			
VB-5	3,600	165	153	220	150			

止水栓筐

BS-75

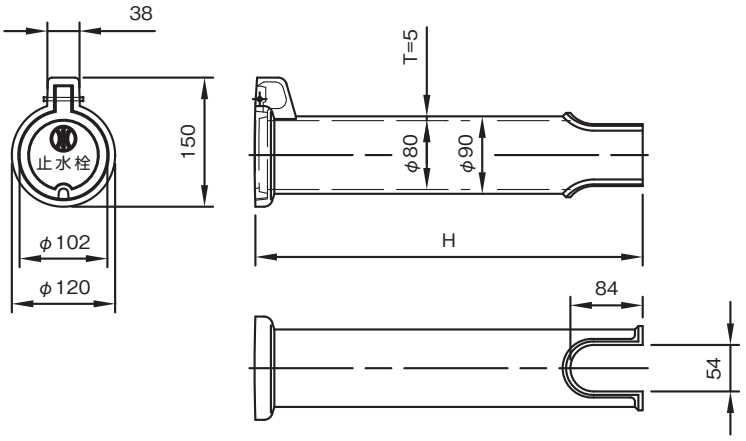

●定価・寸法・材質・表面処理

呼　称	定　価	H	材　質		表面処理
			蓋	枠	
BS-75×450	6,900	450	FC200	FC200	樹脂系塗装
BS-75×600	8,900	600			

BS-100

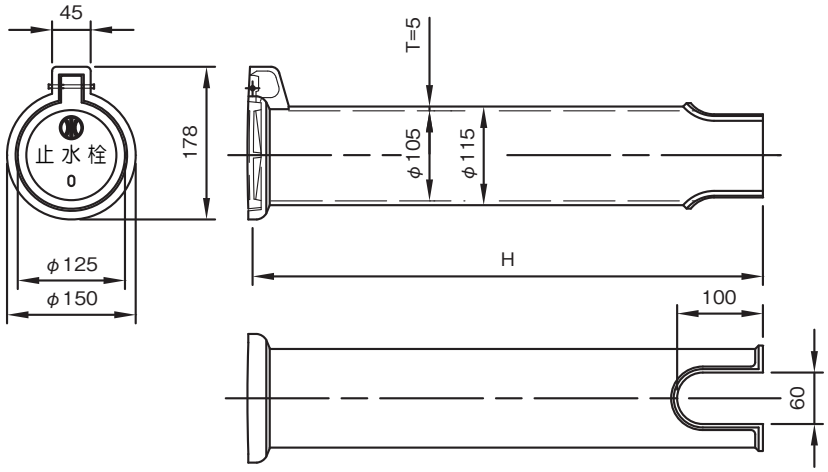

●定価・寸法・材質・表面処理

呼　称	定　価	H	材　質		表面処理
			蓋	枠	
BS-100×600	10,000	600	FCD500	FC200	樹脂系塗装
BS-100×800	13,900	800			
BS-100×1000	16,700	1000			

止水栓筐

BSK-300型(エヒメ型)

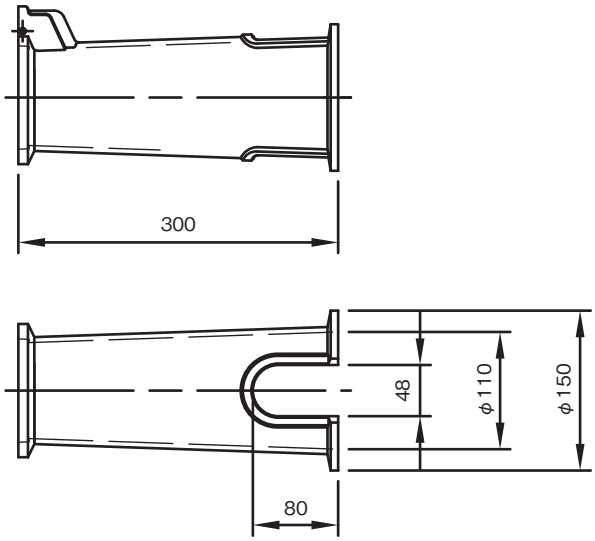

BSK-400

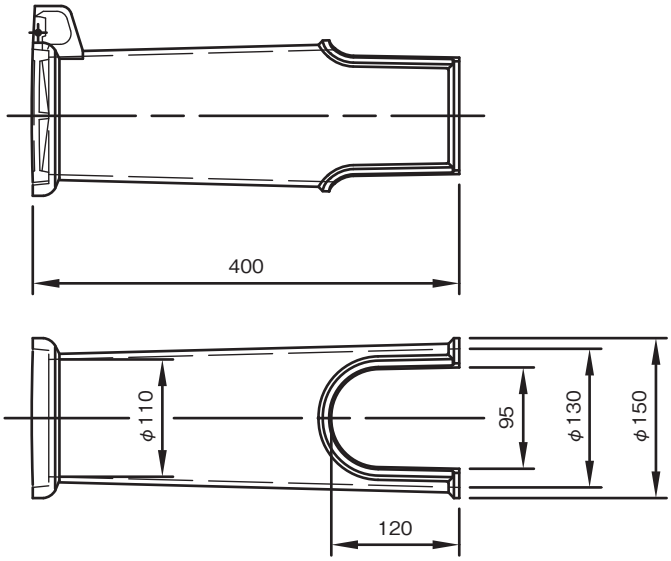

●定価・材質・表面処理

呼　称	定　価	材　質		表面処理
		蓋	枠	
BSK-300　エヒメ型	5,900	FC200	FC200	樹脂系塗装
BSK-400	9,500			

止水栓筐

BSP

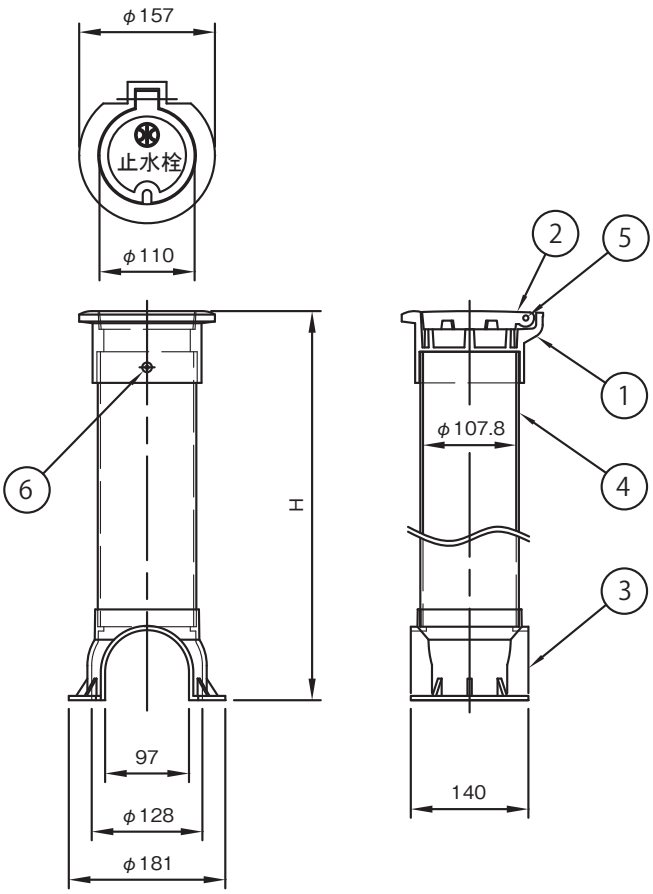

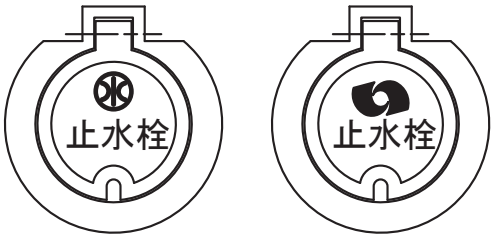

一般型　　いわき市型

番号	部品名	材質	数量	備考
1	枠	FCD	1	樹脂塗装
2	蓋	FCD	1	樹脂塗装
3	ホルダー受	PVC ABS	1	
4	塩ビパイプ	PVC	1	VU100
5	軸	ステンレス	1	
6	リベット	アルミ	3	

●定価・寸法・材質

呼　称	定　価	H	材　質
BSP-100×450　いわき市型	10,000	450	表中記載
BSP-100×600	12,000	600	

量水器ボックス

FLA型

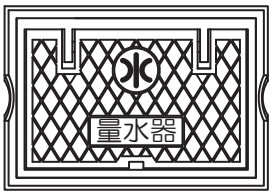

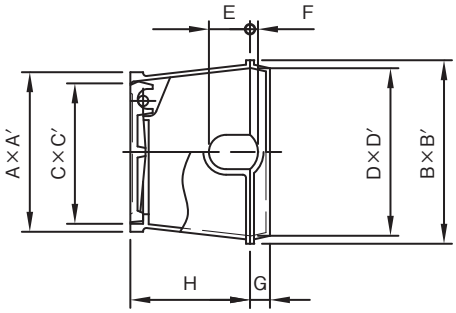

●寸法

呼　称	A×A′	B×B′	C×C′	D×D′	E	F	G	H
FLA13-3S　(13mm用)	200×300	230×330	176×280	210×310	50	10	25	150
FLA20-3S　(20mm用)	220×400	250×430	194×380	230×410	50	10	30	160
FLA25-3S　(25mm用)	250×430	280×460	226×410	250×430	60	15	35	180

●定価・材質・表面処理

呼　称	定　価	材　質		表面処理
		蓋	枠・底	
FLA13-3S　(13mm用)	14,900	FCD500	FC200	樹脂系塗装
FLA20-3S　(20mm用)	23,000			
FLA25-3S　(25mm用)	29,000			

FLB型

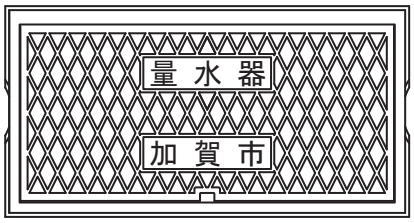

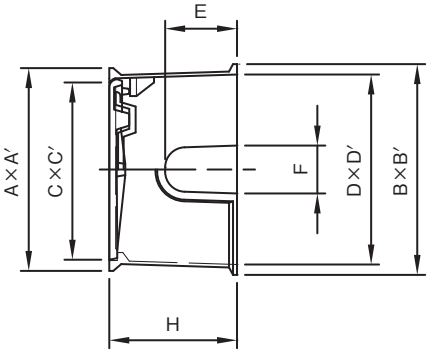

●寸法

呼　称	A×A′	B×B′	C×C′	D×D′	E	F	H
FLB20-2S　(20mm用)	254×496	264×506	223×470	238×480	90	60	160
FLB25-2S　(25mm用)	256×570	286×600	225×544	256×570	90	60	190

●定価・材質・表面処理

呼　称	定　価	材　質		表面処理
		蓋	枠	
FLB20-2S　(20mm用)	18,700	FCD500	FC200	樹脂系塗装
FLB25-2S　(25mm用)	29,000			

量水器ボックス

FLW40-3S

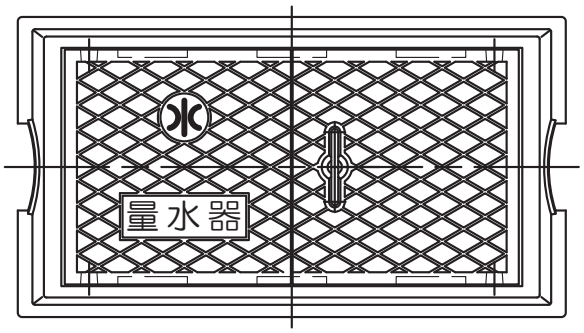

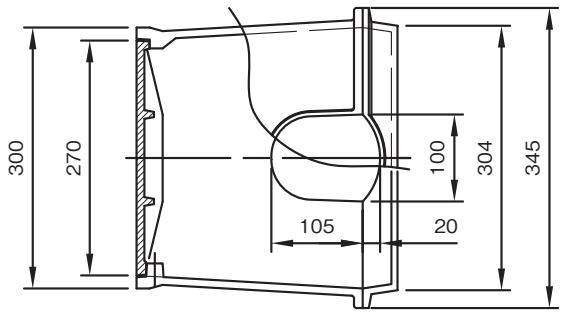

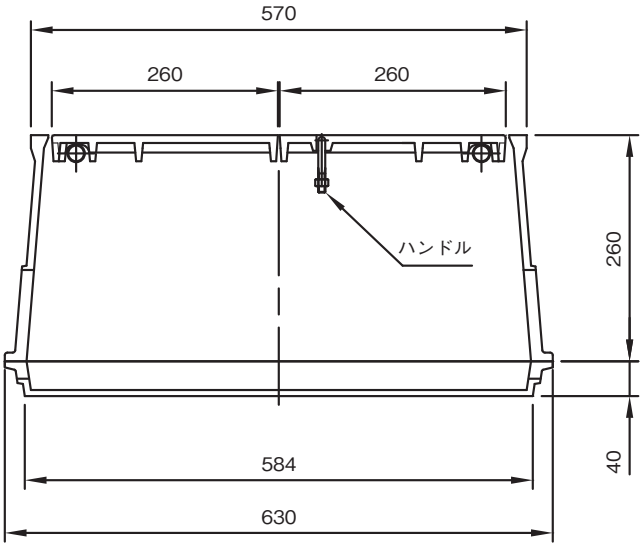

●定価・材質・表面処理・仕様

呼　称	定　価	材　質		表面処理	仕　様
		蓋	枠・底		
FLW40-3S	57,500	FCD500	FC200	樹脂系塗装	40㎜用　2枚蓋

兼用ボックス(止水栓・量水器)

DL1-13(兼用ボックス　13mm)

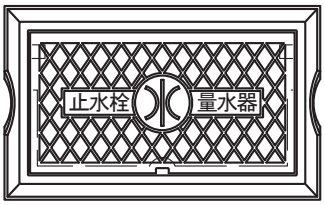

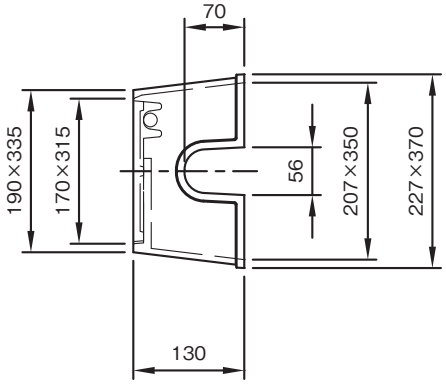

DL1-25(兼用ボックス　25mm)

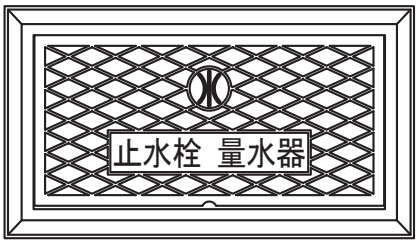

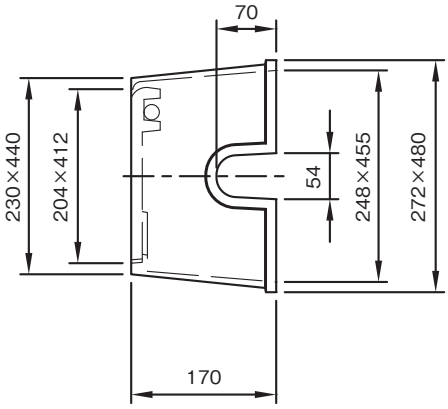

●定価・材質・表面処理

呼　称	定　価	材　質		表面処理
		蓋	枠	
DL1-13(兼用ボックス13mm)	11,400	FCD500	FC200	樹脂系塗装
DL1-25(兼用ボックス25mm)	17,400			

散水栓ボックス

DL2（散水栓ボックス　二つ枠）

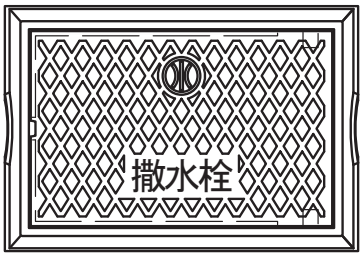

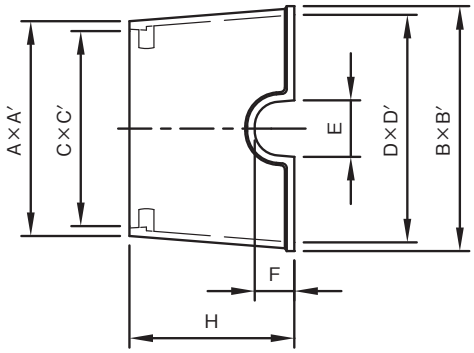

●寸法

呼　称	A×A′	B×B′	C×C′	D×D′	E	F	H
DL2-M（中二つ枠）	175×260	206×290	157×240	194×276	48	38	128
DL2-L（大二つ枠）	228×342	260×375	207×320	240×353	60	42	175

●定価・材質・表面処理

呼　称	定　価	材　質		表面処理
		蓋	枠	
DL2-M（中二つ枠）	6,200	FC200	FC200	樹脂系塗装
DL2-L（大二つ枠）	12,400			

DL3（散水栓ボックス　三つ枠）

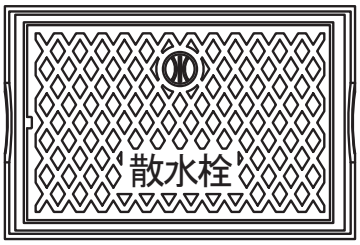

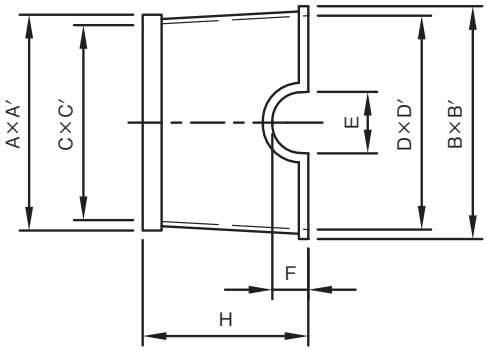

●寸法

呼　称	A×A′	B×B′	C×C′	D×D′	E	F	H
DL3-S（小三つ枠）	148×202	168×222	132×185	150×206	45	50	118
DL3-M（中三つ枠）	182×278	190×290	158×250	174×272	50	35	140
DL3-L（大三つ枠）	228×348	246×370	206×320	226×352	65	38	175

●定価・材質・表面処理

呼　称	定　価	材　質		表面処理
		蓋	枠	
DL3-S（小三つ枠）	4,200	FC200	FC200	樹脂系塗装
DL3-M（中三つ枠）	6,300			
DL3-L（大三つ枠）	13,300			

散水栓ボックス

B3-b

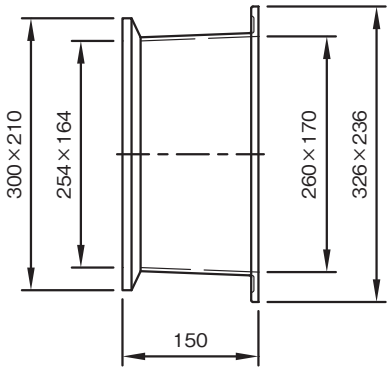

8.6.4

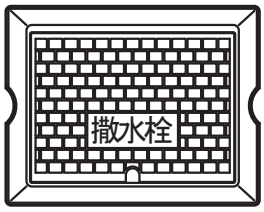

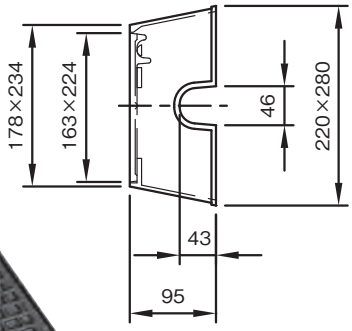

BS-7

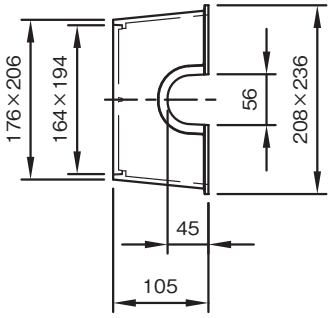

HK（北海道型　散水栓ボックス）

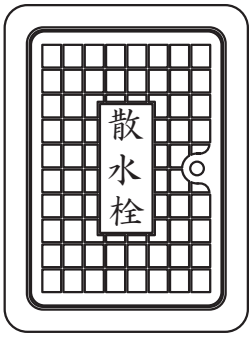

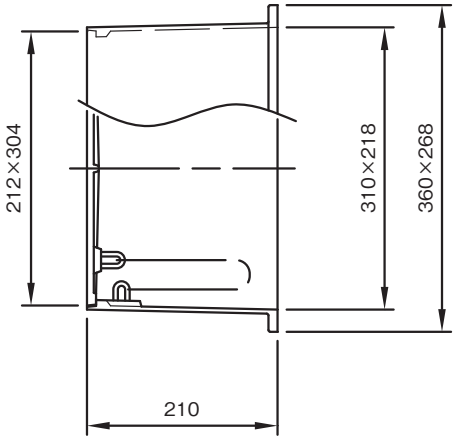

●定価・材質・表面処理

呼　称	定　価	材　質		表面処理
		蓋	枠	
B3-b	9,700	FC200	FC200	樹脂系塗装
8.6.4	4,300			
BS-7	4,500			
HK　（北海道型）	16,000			